IPA-GR

IPA-GN

IPA-AR

IPA-TO

CARACTERISTIQUES

- Ancrage en nylon pour utilisation dans des matériaux solides et brique creux.
- Solution rapide pour les applications sans charge.
- Emploi: Fixation dans des briques creuses, plaques de plâtre de blocs de béton creux

MATÉRIAUX DE BASE

1. GAMME

ITEM	CODE	DIMENSIONS	PHOTO	MATÉRIAU
1	**IPA-GR**	De M4 x 40 Ø9 à M5 x 45 Ø12		Ny NYLON
2	**IPA-GN**	De M4 x 40 Ø9 à M5 x 45 Ø12		Ny NYLON
3	**IPA-AR**	De M4 x 40 Ø9 à M5 x 45 Ø12		Ny NYLON
4	**IPA-TO**	De M4 x 40 Ø9 à M5 x 45 Ø12		Ny NYLON

2. DONÉES D'INSTALLATION

2.1 IPA-GR — Crochet angle droit

Données d'installation

CODE		IPAGR09	IPAGR12
Métrique	[mm]	M4	M5
L: Longueur	[mm]	40	47
d_o: Ø Foret	[mm]	Ø9	Ø12
h_1: Profondeur minimale du foret	[mm]	45	50

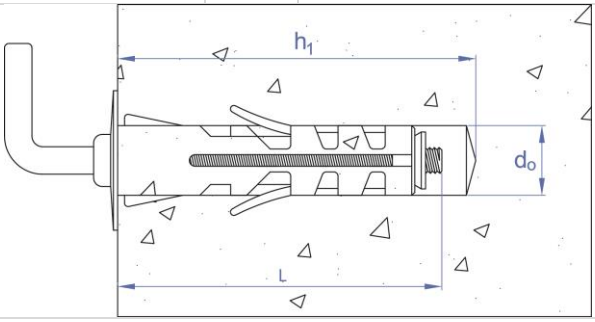

2.2 IPA-GN — Crochet normal

Données d'installation

CODE		IPAGN09	IPAGN12
Métrique	[mm]	M4	M5
L: Longueur	[mm]	40	47
d_o: Ø Foret	[mm]	Ø9	Ø12
h_1: Profondeur minimale du foret	[mm]	45	50

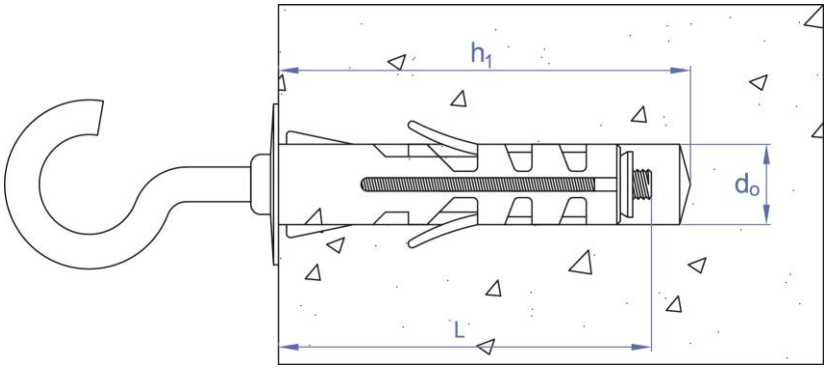

2.3 IPA-AR — Piton

Données d'installation

CODE		IPAAR09	IPAAR12
Métrique	[mm]	M4	M5
L: Longueur	[mm]	40	47
d_o: Ø Foret	[mm]	Ø9	Ø12
h_1: Profondeur minimale du foret	[mm]	45	50

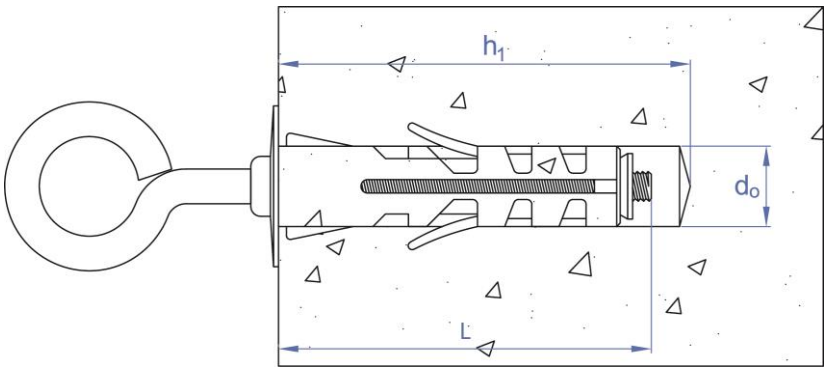

2.4 IPA-TO — Vis

Données d'installation

CODE		IPATO09	IPATO12
Métrique	[mm]	M4	M5
L: Longueur	[mm]	40	47
d_o: Ø Foret	[mm]	Ø9	Ø12
h_1: Profondeur minimale du foret	[mm]	45	50

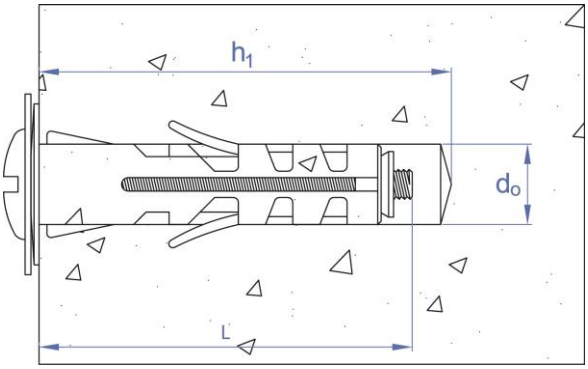

3. CHARGES MAXIMALES RECOMMANDÉES [kg]

CODE DU ANCRAGE / MATÉRIAU	IPAGR09	IPAGR12	IPAGN09	IPAGN12	IPAAR09	IPAAR12	IPATO09	IPATO12
BÉTON NON FISSURÉ	8	12	8	12	8	12	8	12
BRIQUE CREUSE	8	12	8	12	8	12	8	12