CA-BA

BA-GA

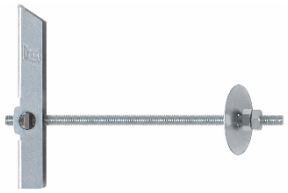

BA-ES

CA-PA

PA-GA

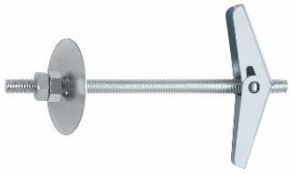

PA-ES

CARACTERISTIQUES

- Basculement par gravité pour la fixation d'éléments lumineux dans les faux plafonds.
- Écrou papillon avec ressort pour la fixation des éléments lumineux dans les faux plafonds.
- Les deux éléments sont disponibles avec tige filetée et crochet pour une installation facile.
- Basculeurs utiles pour plaques de plâtre et béton creux.
- Écrous à ailettes utiles pour plaques de plâtre, béton creux et plâtre.
- Acier EN10130-DC01 + A-m et acier SAE 1010 avec finitions zinc.

MATÉRIEL DE BASE

EXAMPLES D´APPLICATION

1.GAMME

ITEM	CODE	PHOTO	MATERIAU	REVÊTEMENT
1	**CA-BA**		Acier EN10130-DC01+A-m	Zingué ≥5µm ISO 4042 A2J
2	**BA-GA**		Acier EN10130-DC01+A-m	Zingué ≥5µm ISO 4042 A2J
3	**BA-ES**		Acier EN10130-DC01+A-m	Zingué ≥5µm ISO 4042 A2J
4	**CA-PA**		Acier SAE 1010	Zingué ≥5µm ISO 4042 A2J
5	**PA-GA**		Acier SAE 1010	Zingué ≥5µm ISO 4042 A2J
6	**PA-ES**		Acier SAE 1010	Zingué ≥5µm ISO 4042 A2J

2. DONNEES D´INSTALLATION

2.1 CA-BA

Tête basculante

Propriétés

Acier	Revêtement de zinc	Breveté

DIMENSIONS

CODE		CABA004	CABA005	CABA006	CABA008
M: Ø fil	[mm]	M4	M5	M6	M8
L1: longueur totale	[mm]	65	65	70	80
L2: Taille	[mm]	10.7	10.7	12.0	16.8
L3: largeur	[mm]	7.7	7.7	9.0	12.2
tige filetée *		975ZM04	975ZM05	975ZM06	975ZM08
d0: diamètre du foret	[mm]	14	14	16	20
h: profondeur de la cavité ≥	[mm]	70	70	75	85

PLAN

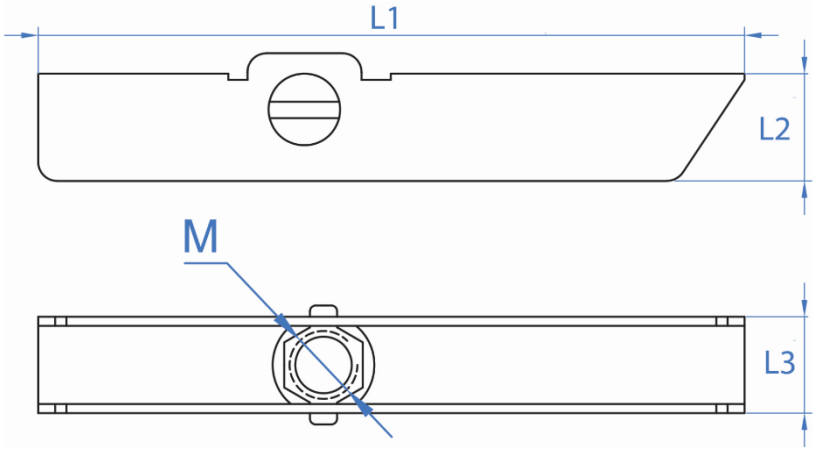

CHARGES MAXIMALES RECOMMANDÉES [kg]

UTILISER LE MATÉRIEL	CABA004	CABA005	CABA006	CABA008
Voûte en béton	10	12	13	14
Placoplâtre	5	5	6	6
Plâtre	5	5	6	6

* La tige n'est pas incluse avec la tête de bras oscillant.

2.2 BA-GA

Crochet

Propriétés

Acier	Revêtement de zinc	Breveté

DIMENSIONS

CODE		BAGAM04	BAGAM05	BAGAM06	BAGAM08
M: Ø fil	[mm]	M4	M5	M6	M8
L: longueur totale	[mm]	77	80	87	95
h: cavité minimale	[mm]	70	70	75	85
$H_{min} + t_{fix} \leq$	[mm]	74	72	68	60
tige filetée *		975ZM04	975ZM05	975ZM06	975ZM08
d0: diamètre du foret	[mm]	14	14	16	20

PLAN

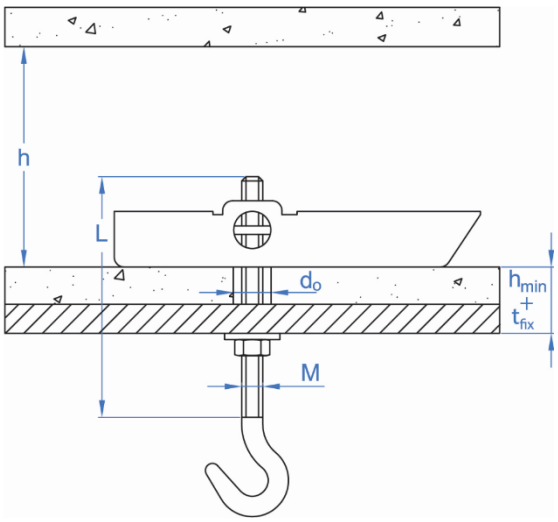

CHARGES MAXIMALES RECOMMANDÉES [kg]

UTILISER LE MATÉRIEL	BAGAM04	BAGAM05	BAGAM06	BAGAM08
Voûte en béton	10	12	13	14
Placoplâtre	5	5	6	6
Plâtre	5	5	6	6

2.3 BA-ES

Tige filetée

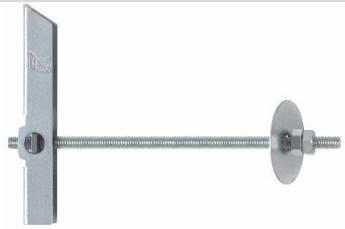

Propriétés

Acier	Revêtement de zinc	Breveté

DIMENSIONS

CODE		BAESM04	BAESM05	BAESM06	BAESM08
M: Ø fil	[mm]	M4	M5	M6	M8
L: longueur totale	[mm]	100	100	100	100
h: cavité minimale	[mm]	70	70	75	85
$H_{min} + t_{fix} \leq$	[mm]	74	72	68	60
tige filetée *		975ZM04	975ZM05	975ZM06	975ZM08
d0: diamètre du foret	[mm]	14	14	16	20

PLAN

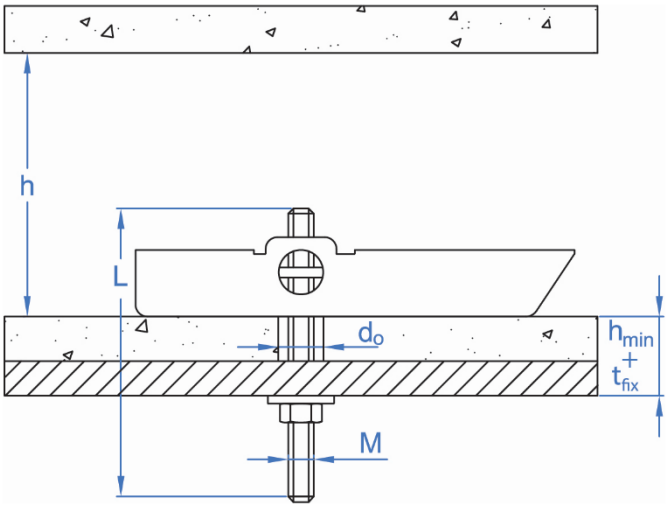

CHARGES MAXIMALES RECOMMANDÉES [kg]

UTILISER LE MATÉRIEL	BAESM04	BAESM05	BAESM06	BAESM08
Voûte en béton	10	12	13	14
Placoplâtre	5	5	6	6
Plâtre	5	5	6	6

2.4 CA-PA

Tête segment à ressort

Propriétés

Acier	Revêtement de zinc	Breveté

DIMENSIONS

CODE		CAPA004	CAPA005	CAPA006	CAPA008
M: Ø fil	[mm]	M4	M5	M6	M8
L1: longueur totale	[mm]	39	50	55	76
L2: Taille	[mm]	10	12	14	16
L3: largeur	[mm]	9	12	15	17
tige filetée *		975ZM04	975ZM05	975ZM06	975ZM08
d0: diamètre du foret	[mm]	12	15	18	22
h: profondeur de la cavité ≥	[mm]	26	33	37	54

PLAN

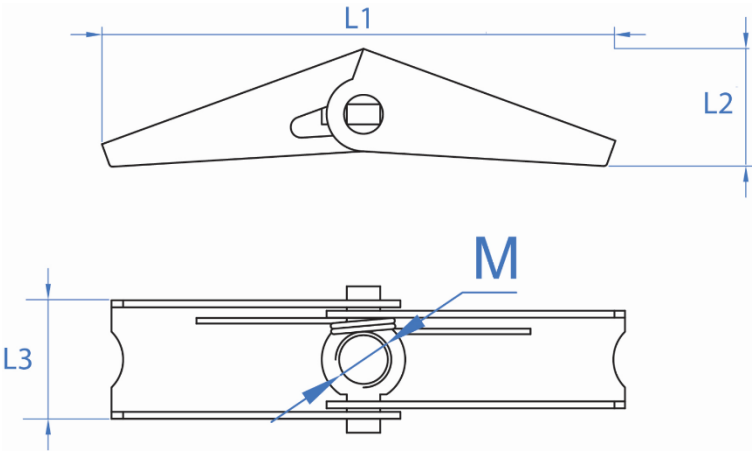

CHARGES MAXIMALES RECOMMANDÉES [kg]

UTILISER LE MATÉRIEL	CAPA004	CAPA005	CAPA006	CAPA008
Voûte en béton	10	12	13	14
Placoplâtre	5	5	6	6
Plâtre	5	5	6	6

* La tige n'est pas incluse avec la tête de bras oscillant.

2.5 PA-GA

Crochet

Propriétés

Acier	Revêtement de zinc	Breveté

DIMENSIONS

CODE		PAGAM04	PAGAM05	PAGAM06	PAGAM08
M: Ø fil	[mm]	M4	M5	M6	M8
L: longueur totale	[mm]	55	65	80	85
h: cavité minimale	[mm]	26	33	37	54
$H_{min} + t_{fix} \leq$	[mm]	75	70	66	61
tige filetée *		975ZM04	975ZM05	975ZM06	975ZM08
d0: diamètre du foret	[mm]	12	15	18	22

PLAN

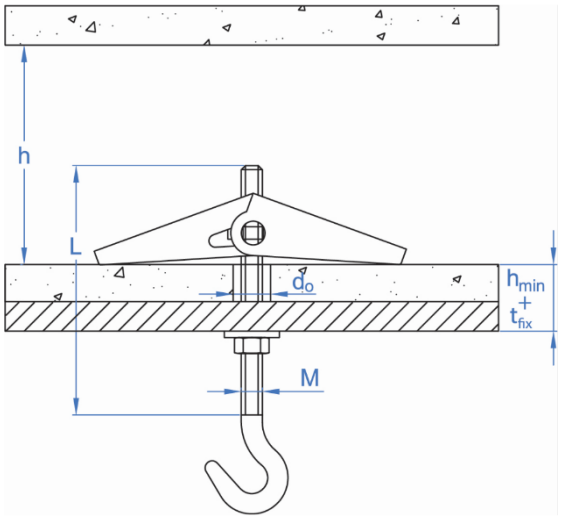

CHARGES MAXIMALES RECOMMANDÉES [kg]

UTILISER LE MATÉRIEL	PAGAM04	PAGAM05	PAGAM06	PAGAM08
Voûte en béton	10	12	13	14
Placoplâtre	5	5	6	6
Plâtre	5	5	6	6

2.6 PA-ES

Tige filetée

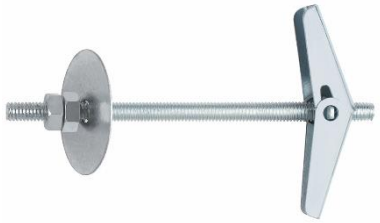

Propriétés

Acier	Revêtement de zinc	Breveté

DIMENSIONS

CODE		PAESM04	PAESM05	PAESM06	PAESM08
M: Ø fil	[mm]	M4	M5	M6	M8
L: longueur totale	[mm]	100	100	100	100
h: cavité minimale	[mm]	26	33	37	54
$H_{min} + t_{fix} \leq$	[mm]	75	70	66	61
tige filetée *		975ZM04	975ZM05	975ZM06	975ZM08
d0: diamètre du foret	[mm]	12	15	18	22

PLAN

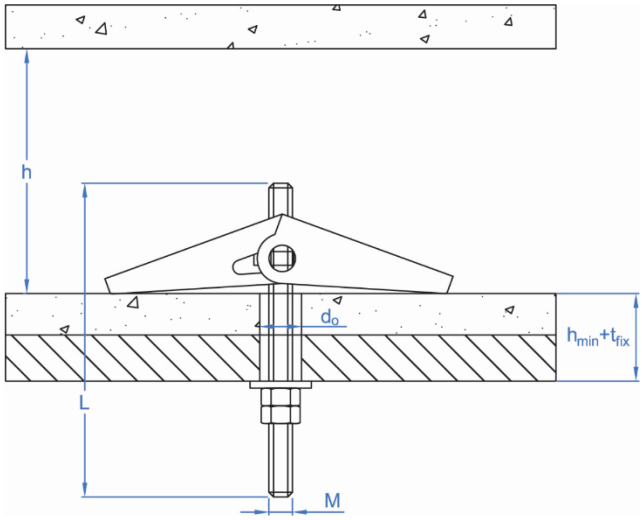

CHARGES MAXIMALES RECOMMANDÉES [kg]

UTILISER LE MATÉRIEL	PAESM04	PAESM05	PAESM06	PAESM08
Voûte en béton	10	12	13	14
Placoplâtre	5	5	6	6
Plâtre	5	5	6	6