AB-M6

AB-M6Z

AB-D6

AB-D6Z

AB-6I

AB-DI

AB-CR

AB-PI

AB- PU

AB-ITS

AB-ITD

CARACTÉRISTIQUES

- Pour la fixation de tubes en plastique, cuivre ou acier, câbles, etc.
- Fabriqués en acier.
- Polyvalents du fait que certains modèles sont pourvus d'une ouverture latérale.
- Peuvent s'installer avec cheville et vis

APPLICATIONS

- Fixation de tuyaux légers en général.
- Fixation de câbles électriques.
- Fixation de tuyaux de chauffage.
- Fixation de tuyaux de ACS.

MATÉRIAUX DE BASE

EXEMPLES D'APPLICATION

1. GAMME

ITEM	CODE	FOTO	DIMENSIONS	RECOUVREMENT	RESISTANCE RECOMMANDEE A LA TRACTION (KG)	ÉPAISSEUR	LARGEUR	FILET	OUVERTURE	HOMOLOGATION	APPLICATIONS	MONTAGE EN PARALLÈLE	VIS	ISOPHONIQUE	CTE
1	**AB-M6**		Ø8 ÷ Ø63	B YELLOW	70-100	1 – 1,2	10,6 – 11,5	M6	Rapide Latérale	-	Gaz Sanitaire Électrique	-	-	-	-
2	**AB-M6Z**		Ø8 ÷ Ø63	Z ZINC	70-100	1 – 1,2	10,6 – 11,5	M6	Rapide Latérale	-	Gaz Sanitaire Électrique	-	-	-	-
3	**AB- D6**		Ø12 ÷ Ø28	B YELLOW	100	0,8 – 1,5	11,5 - 12	M6	-	-	Gaz Sanitaire Électrique	✓	-	-	-
4	**AB-D6Z**		Ø12 ÷ Ø28	Z ZINC	100	0,8 – 1,5	11,5 - 12	M6	-	-	Gaz Sanitaire Électrique	✓	-	-	-
5	**AB-6I**		Ø12 ÷ Ø60	B YELLOW	70 - 100	0,9 – 1,1	10,6 – 11,5	M6	Rapide Latérale	-	ACS et AF Gaz Sanitaire Chauffage Climatisation Électrique	-	-	✓	✓
6	**AB-DI**		Ø12 ÷ Ø28	B YELLOW	100	1 - 1,2	11,7	M6	-	-	ACS et AF Gaz Sanitaire Chauffage Climatisation Électrique	-	-	✓	✓
7	**AB-CR**		Ø10 ÷ Ø12	NiCr	70	1,2	11 – 12	M6	Rapide Latérale	-	Sanitaire	-	-	-	-
8	**AB-PI**		Ø6 ÷ Ø63	Z ZINC	30	0,9 – 1,2	11,7 – 15,7	-	-	-	Sanitaire Électrique	-	-	-	-
9	**AB-PU**		Ø16 ÷ Ø63	Z ZINC	30	1,2	13,7 – 15,7	-	-	-	Sanitaire Électrique	-	-	-	-
10	**AB-ITS**		Ø15 ÷ Ø28	A2 INOX AISI 304	10	1,0 – 1,2	20,0 ÷ 33,0	M5	-	-	Sanitaire	-	-	-	-
11	**AB-ITD**		Ø15 ÷ Ø22	A2 INOX AISI 304	10	1,0	20,0 ÷ 27,0	M5	-	-	Sanitaire	✓	-	-	-

2. DONNEES D'INSTALLATION

2.1 AB-M6 / M6Z

Collier simple M6

Recouvrement		Matériaux de base		
Bichromaté	Zingué	Tube en acier	Tube en cuivre	Tube en plastique

Données d'installation

Code	ØB [mm]	Ø B (”)	Largeur	Épaisseur	Charge recommandée (kg)
ABM6008 / ABMZ6008	8	---	10.6	1 ÷ 1.2	70
ABM6010 / ABMZ6010	10	1/8”	10.6	1 ÷ 1.2	70
ABM6012 / ABMZ6012	12	1/4"	10.6	1 ÷ 1.2	70
ABM6014 / ABMZ6014	14	---	10.6	1 ÷ 1.2	70
ABM6015 / ABMZ6015	15	---	10.6	1 ÷ 1.2	70
ABM6016 / ABMZ6016	16	---	10.6	1 ÷ 1.2	70
ABM6018 / ABMZ6018	18	3/8”	10.6	1 ÷ 1.2	70
ABM6020 / ABMZ6020	20	---	10.6	1 ÷ 1.2	70
ABM6022 /ABMZ6022	22	1/2”	10.6	1 ÷ 1.2	70
ABM6025 / ABMZ6025	25	---	10.6	1 ÷ 1.2	70
ABM6026 / ABMZ6026	26	3/4"	10.6	1 ÷ 1.2	70
ABM6028 / ABMZ6028	28	---	10.6	1 ÷ 1.2	70
ABM6032 / ABMZ6032	32	1”	10.6	1 ÷ 1.2	70
ABM6035 / ABMZ6035	35	---	11.5	1 ÷ 1.2	70
ABM6037 / ABMZ6037	37	---	11.5	1 ÷ 1.2	100
ABM6040 / ABMZ6040	40	---	11.5	1 ÷ 1.2	100
ABM6042 / ABMZ6042	42	1-1/4”	11.5	1 ÷ 1.2	100
ABM6047 / ABMZ6047	47	---	11.5	1 ÷ 1.2	100
ABM6050 / ABMZ6050	50	---	11.5	1 ÷ 1.2	100
ABM6054 / ABMZ6054	54	---	11.5	1 ÷ 1.2	100
ABM6060 / ABMZ6060	60	2”	11.5	1 ÷ 1.2	100
ABM6063/ ABMZ6063	63	---	11.5	1 ÷ 1.2	100

Caractéristiques

- Pour des tuyaux de Ø8 à Ø 63 mm.
- Finition superficielle: bichromaté, zingué recouvrement >3 microns.
- Profil en acier de 1÷1.2 mm d'épaisseur.
- Ouverture latérale pour tous les diamètres, pour un montage plus rapide.
- Écrou à sertir M6.
- Adéquat pour tubes en acier et plastique.
- Indiqué pour installations de gaz, sanitaire et électrique, etc.

PLAN

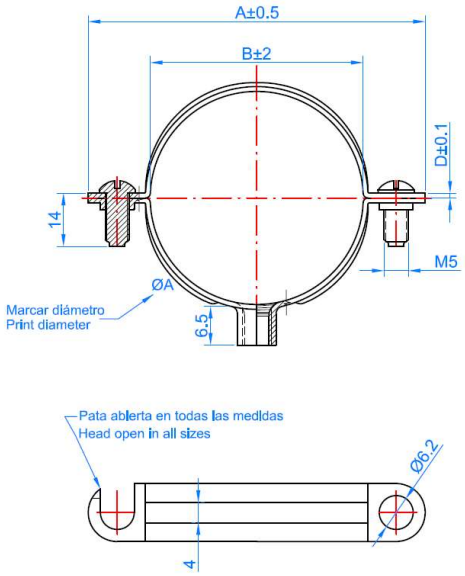

2.2 AB-D6 / AB-D6Z

Collier double M6

Recouvrement		Matériaux de base		
Bichromato	Zingué	Tube en acier	Tube en cuivre	Tube en plastique

Données d'installation

Code	Ø B (mm)	Ø B (“)	Largeur	Épaisseur	Charge recommandée (kg)	Caractéristiques
ABD6012/ ABDZ6012	12	1/4”	11,5 ÷ 12,0	0,8 ÷ 1,2	70	• Pour des tuyaux de Ø8 à Ø 63 mm. • Finition superficielle: bichromaté, zingué, recouvrement >3 microns. • Profil en acier de 0,8÷1.5 mm d'épaisseur • Écrou à sertir M6. • Adequat pour tubes en acier et plastiques. • Indiqué pour installations de gaz, sanitaire et électrique, etc.
ABD6015/ ABDZ6015	15	--	11,5 ÷ 12,0	0,8 ÷ 1,3	70	
ABD6018/ ABDZ6018	18	3/8”	11,5 ÷ 12,0	0,8 ÷ 1,3	70	
ABD6020	20	--	11,5 ÷ 12,0	0,8 ÷ 1,3	100	
ABD6022/ ABDZ6022	22	1/2"	11,5 ÷ 12,0	0,8 ÷ 1,3	70	
ABD6028/ ABDZ6028	28	--	11,5 ÷ 12,0	1,1 ÷ 1,5	70	

PLAN

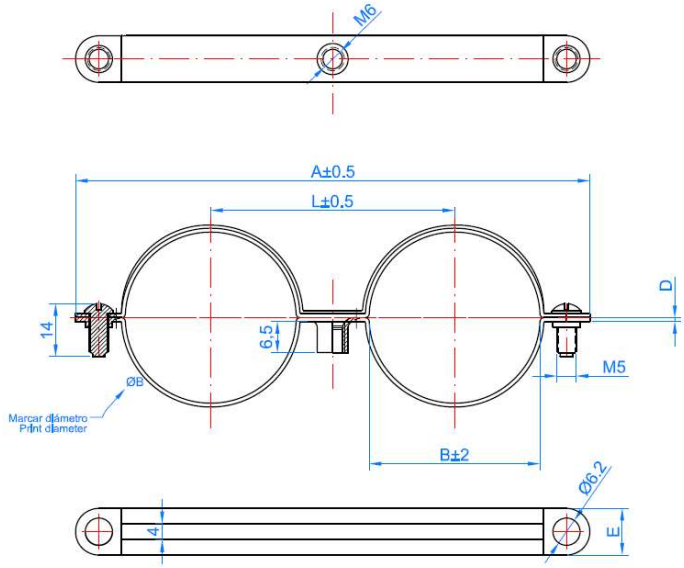

EXEMPLES D'APPLICATION

2.3 AB-6I

Collier isophonique M6

Recouvrement	Matériaux de base		
Bichromaté	Tube en acier	Tube en cuivre	Tube en plastique

Données d'installation

Code	Ø A (mm)	Ø A (")	Largeur	Épaisseur
AB6I012	12	1/4"	10,6 x 0,9	70
AB6I015	15	--	10,6 x 0,9	70
AB6I016	16	3/8"	10,6 x 0,9	70
AB6I018	18	--	10,6 x 0,9	70
AB6I022	22	1/2"	10,6 x 0,9	70
AB6I026	26	3/4"	10,6 x 0,9	70
AB6I028	28	--	10,6 x 0,9	70
AB6I035	35	1"	11,5 x 1,1	70
AB6I042	42	1-1/4"	11,5 x 1,1	100
AB6I048	48	1-1/2"	11,5 x 1,1	100
AB6I054	54	--	11,5 x 1,1	100
AB6I060	60	2"	11,5 x 1,1	100

Caractéristiques

- Pour des tuyaux de Ø8 à Ø 63 mm.
- Finition superficielle: bichromaté, recouvrement >5 microns.
- Profil en acier de 0.9÷1.1 mm d'épaisseur.
- Ouverture latérale pour tous les diamètres, pour un montage rapide.
- Écrou à sertir M6.
- Température de travail: -30ºC ÷ +120ºC.
- Caoutchouc EPDM pour isolement et réduction du son et vibrations.
- Conformité au Code Technique de la Construction, CTE, sections Documents Basiques HS et HR.
- Apte pour tubes en acier et plastique.
- Indiqué pour installations de gaz, sanitaires, électriques, etc.

PLAN

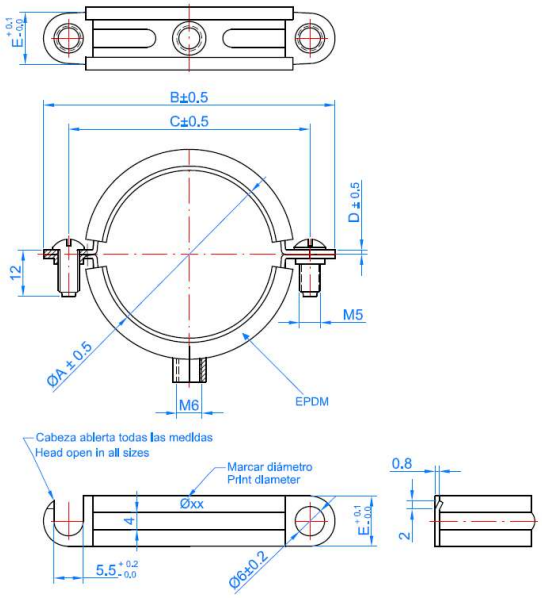

EXEMPLES D'APPLICATION

2.4 AB-DI

Collier double isophonique M6

Recouvrement	Matériaux de base		
Bichromaté	Tube en acier	Tube en cuivre	Tube en plastique

Données d'installation

Code	Ø B (mm)	Ø B (“)	Largeur	Épaisseur	Caractéristiques
ABDI012	12	1/8”	11,7 ÷ 1,0	100	• Pour des tuyaux de Ø8 à Ø 63 mm. • Finition superficielle: bichromaté, recouvrement >5 microns. • Profil en acier de 1÷1.2 mm d'épaisseur. • Écrou à sertir M6. • Température de travail: -30ºC ÷ +120ºC. • Caoutchouc EPDM pour isolement et réduction du son et vibrations. • Conformité au Code Technique de la Construction, CTE, sections Documents Basiques HS et HR. • Apte pour tubes en acier et plastique. • Indiqué pour installations de gaz, sanitaires, électriques, etc.
ABDI015	15	1/4"	11,7 ÷ 1,2	100	
ABDI018	18	3/8”	11,7 ÷ 1,2	100	
ABDI022	22	1/2"	11,7 ÷ 1,2	100	
ABDI028	28	3/4"	11,7 ÷ 1,2	100	

PLAN

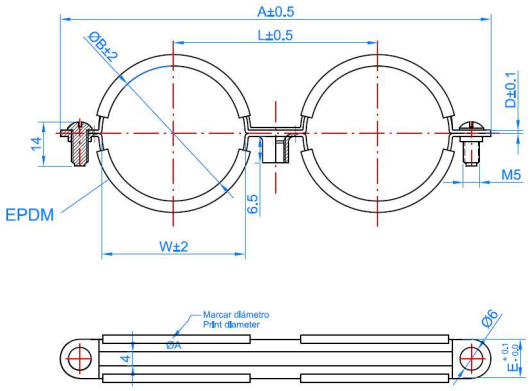

EXEMPLES D'APPLICATION

2.5 AB-CR

Collier chromé M6

Recouvrement	Matériaux de base	
Nickelé+Chromaté	Tube chromé	Tube plastique

Données d'installation

Code	ØD (mm)	ØD (")	A x C (mm)	Charge recommandée (kg)	Caractéristiques
ABCR010	10	1/8"	12 x 1,2	70	• Pour tuyaux de Ø10 à Ø12 mm. • Finition superficielle: chromé. • Profil en acier de 1.2 mm d'épaisseur. • Ouverture latérale, pour un montage plus rapide. • Écrou à sertir M6. • Adéquat pour tubes pour sanitaires et tubes plastique. • Spécialement indiqué pour installations d' équipements sanitaires, chaudières, urinaires, etc.
ABCR012	12	1/4"	12 x 1,2	70	

PLAN

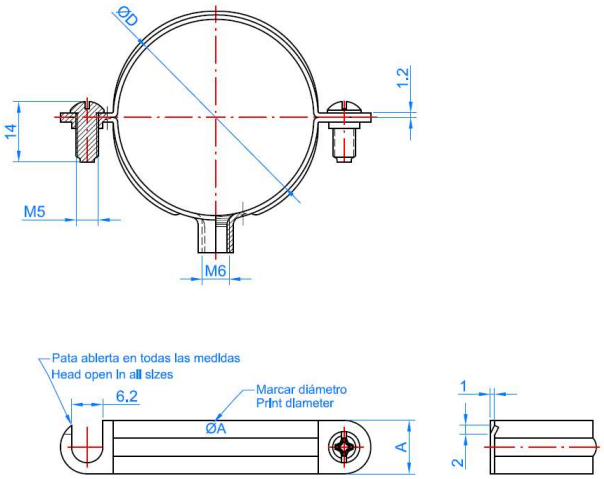

EXEMPLES D'APPLICATION

2.6 AB-PI

Crochet 1 pied

Zingué

Tube en acier

Câbles

Tube plastique

Données d'installation

Code	ØD (mm)	ØD (")	C x G (mm)	Charge recommandée (kg)
ABPI006	6	--	11,7 x 0,9	30
ABPI08	8	--	11,7 x 0,9	30
ABPI010	10	1/8"	11,7 x 0,9	30
ABPI012	12	1/4"	11,7 x 0,9	30
ABPI014	14	--	14,0 x 1,0	30
ABPI016	16	--	14,0 x 1,0	30
ABPI018	18	3/8"	14,0 x 1,0	30
ABPI020	20	--	15,7 x 1,2	30
ABPI022	22	1/2"	15,7 x 1,2	30
ABPI025	25	--	15,7 x 1,2	30
ABPI026	26	3/4"	15,7 x 1,2	30
ABPI028	28	--	15,7 x 1,2	30
ABPI032	32	1"	15,7 x 1,2	30
ABPI040	40	--	15,7 x 1,2	30
ABPI042	42	1-1/4"	15,7 x 1,2	30
ABPI047	47	1-1/2"	15,7 x 1,2	30
ABPI050	50	--	15,7 x 1,2	30
ABPI063	63	2"	15,7 x 1,2	30

Caractéristiques

- Pour tuyaux et câbles de Ø6 à Ø63 mm.
- Finition superficielle: zingué, recouvrement >5 microns.
- Profil en acier de 0.9 ÷ 1,2 mm d'épaisseur.
- Adequat pour tubes légers en plastique, acier et câbles
- Indiqué pour installations de câbles, sanitaire, etc.

PLAN

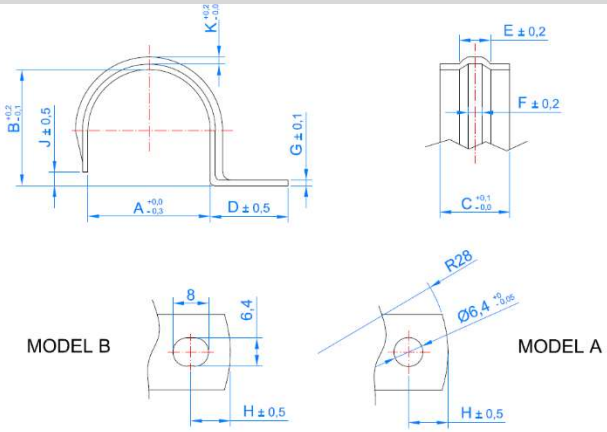

EXEMPLES D'APPLICATION

2.7 AB-PU

Crochet pont

Recouvrement	Matériaux de base		
Zingué	Tube en acier	Câbles	Tube plastique

Données d'installation

Code	ØD (mm)	ØD (“)	C x G (mm)	Charge recommandée (kg)	Caractéristiques
ABPU016	16	--	13,7 x 1,2	30	• Pour des tuyaux de Ø16 à Ø 63 mm. • Finition superficielle: zingué, recouvrement >5 microns. • Profil en acier de 1.2 mm d'épaisseur. • Adéquat pour tubes légers en plastique, acier et câbles • Indiqué pour installation de câbles, sanitaires, etc
ABPU018	18	3/8”	13,7 x 1,2	30	
ABPU020	20	1/2"	13,7 x 1,2	30	
ABPU022	22	--	15,7 x 1,2	30	
ABPU025	25	3/4"	15,7 x 1,2	30	
ABPU028	28	--	15,7 x 1,2	30	
ABPU032	32	1”	15,7 x 1,2	30	**PLAN**
ABPU037	37	--	15,7 x 1,2	30	
ABPU040	40	1-1/4”	15,7 x 1,2	30	
ABPU050	50	1-1/2”	15,7 x 1,2	30	
ABPU063	63	--	15,7 x 1,2	30	

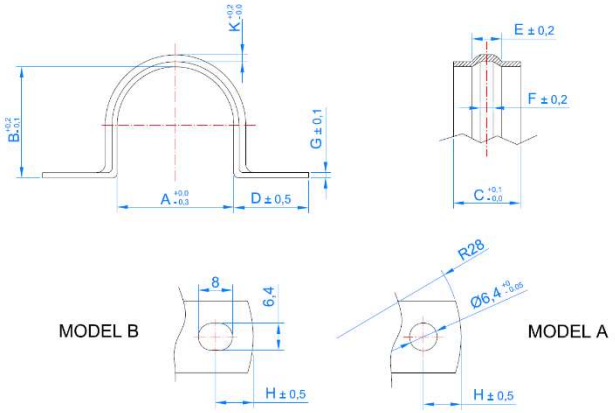

EXEMPLES D'APPLICATION

2.8 AB-ITS

Collier inoxydable indextube simple

Recouvrement	Matériaux de base		
A2 INOX AISI 304 C4			
Acier inoxidable	Tube en acier	Tube en cuivre	Tube en plastique

Données d'installation

Code	A (mm)	B (mm)	D (mm)	L (mm)	d (mm)	Charge recommandée (kg)	Caractéristiques
ABITS015	20	1,0	15	35	4,8	10	• Pour tuyaux de Ø15 à Ø28 mm. • Convient aux tuyaux en acier et en plastique. • Indiqué pour les installations sanitaires.
ABITS018	22,5	1,0	18	35	4,8	10	
ABITS022	27	1,0	22	35	4,8	10	
ABITS028	33	1,2	28	35	4,8	10	

PLAN

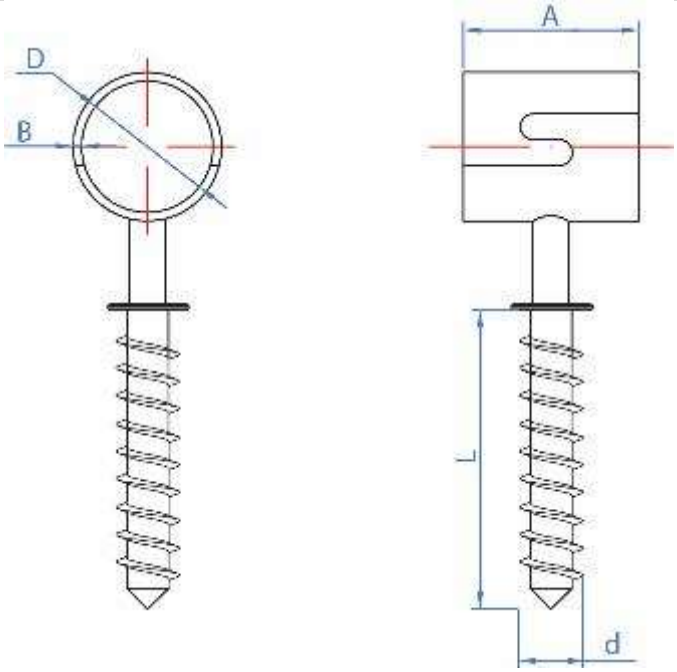

2.9 AB-ITD

Collier inoxydable indextube double

Recouvrement	Matériaux de base		
Acier inoxidable	Tube en acier	Tube en cuivre	Tube en plastique

Données d'installation

Code	A (mm)	B (mm)	D (mm)	L (mm)	d (mm)	Charge recommandée (kg)	Caractéristiques
ABITD015	20	1,0	15	35	4,8	10	• Pour tuyaux de Ø15 à Ø22 mm. • Convient aux tuyaux en acier et en plastique. • Indiqué pour les installations sanitaires.
ABITD018	22,5	1,0	18	35	4,8	10	
ABITD022	27	1,0	22	35	4,8	10	
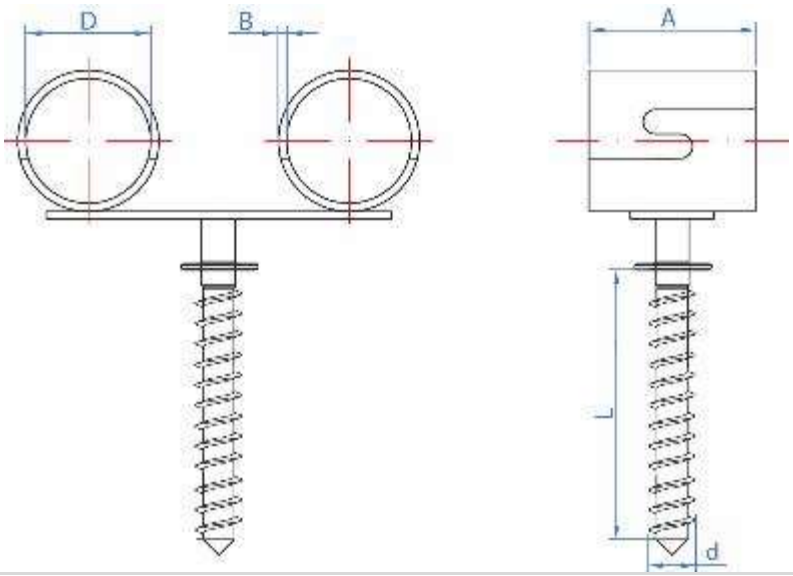
PLAN