KFS-MA

DESCRIÇÃO DO PRODUTO

- Kit parafuso com dupla rosca. Inoxidável A2

CARACTERÍSTICAS

- Inclui 1 parafuso com dupla rosca para madeira de aço inoxidável A2-70.
- Inclui 3 porcas DIN-6923 recartilhadas de aço inoxidável A2-70.
- Inclui 1 anilha de estanqueidade ARS-S de EPDM.
- Para utilização em exteriores
- Extremidade hexagonal para instalação com aparafusadora.
- Autorroscante com ponta em conformidade com a DIN-571 tipo C.
- Garante a estanqueidade sobre cobertura através da junta ARS-S.
- Realiza a fixação sob cobertura à subestrutura de madeira.
- Apto para utilização com bucha química.

APLICAÇÕES/ COMPLEMENTOS DE MONTAGEM

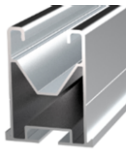
PSE-A

KFSFIM08

PMO1012

No **sistema coplanar montado de alumínio**, para montagem de painéis solares, utiliza-se como elemento de fixação à subestrutura sob cobertura. Na montagem do **PSE-A** "Perfil solar de alumínio para fixação montada"**,** sobre cada parafuso com dupla rosca, utilizam-se os seguintes complementos: uma unidade de **PMO1012** "placa de montagem para parafusos com dupla rosca" e uma unidade de **KFSFIM08** "conector cruzado para fixação inferior".

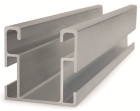
PSE-C

KFSFIM08

PMOL1012

No **sistema coplanar montado de alumínio**, para montagem de painéis solares, utiliza-se como elemento de fixação à subestrutura sob cobertura. Na montagem do **PSE-C** "Perfil solar de alumínio para fixação montada"**,** sobre cada parafuso com dupla rosca utilizam-se os seguintes complementos: uma unidade de **PMOL1012** "placa de montagem em L para parafusos com dupla rosca" e uma unidade de **KFSFIM08** "conector cruzado para fixação".

GP-XS

D603I08016

D6923IM08

PMO1012

No **sistema coplanar de aço Atlantis**, para montagem de painéis solares, utiliza-se como elemento de fixação à subestrutura sob cobertura. Na montagem do **GP-XS** "Guia perfurada INDEXTRUT solar", sobre cada parafuso com dupla rosca, utilizam-se os seguintes complementos: uma unidade de **PMO1012** "placa de montagem para parafusos com dupla rosca" e uma unidade de **D603I08016** "parafuso DIN-603 M8 comprimento de 16mm" em conjunto com uma unidade de **D6923IM08** "porca DIN-6923 na métrica M8", ambos em aço inoxidável A2-70.

COBERTURA/SUBESTRUTURA/COMPLEMENTOS DE FIXAÇÃO

COBERTURA

TELHA

CHAPA

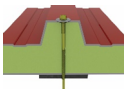
PAINEL SANDWICH

MATERIAL BASE DA SUBESTRUTURA

MADEIRA

BETÃO OCO

TIJOLO OCO

COMPLEMENTOS DE FIXAÇÃO

Bucha química

MO-TM
Peneira metálica para bucha química

MO-TN
Peneira para bucha química

MO-TL
Peneira comprida para bucha química

EXEMPLOS DE APLICAÇÃO

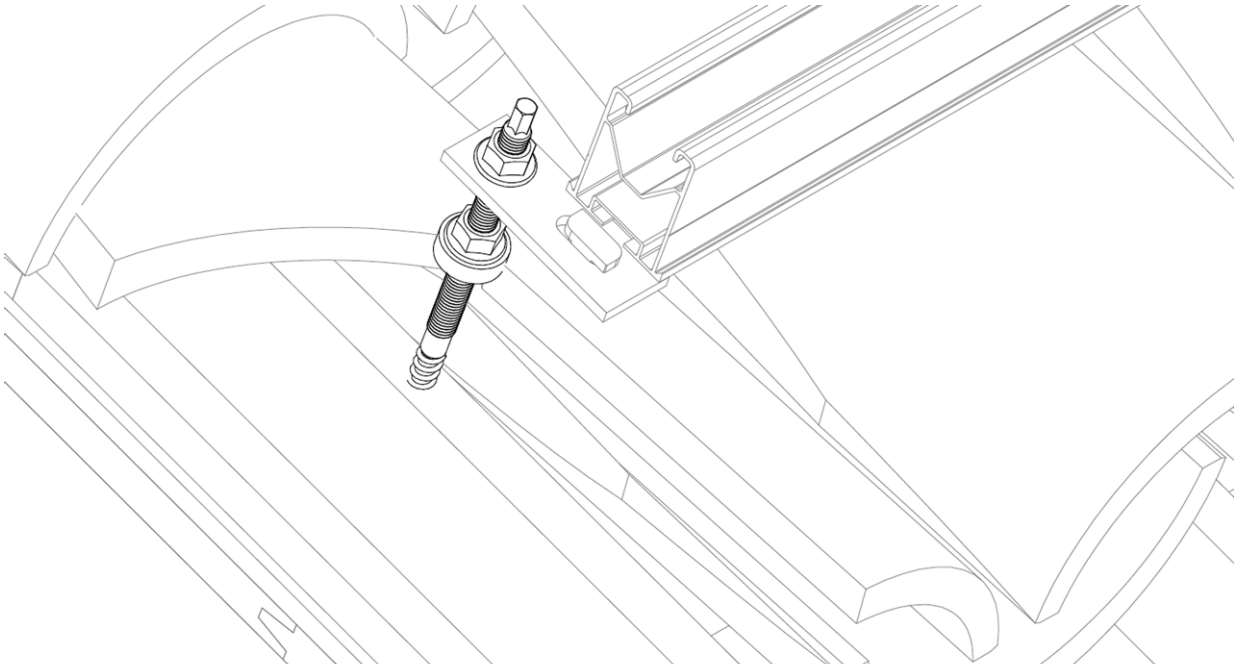

Exemplo de aplicação 1: montagem de perfil PSE-A sobre cobertura de telha curva.

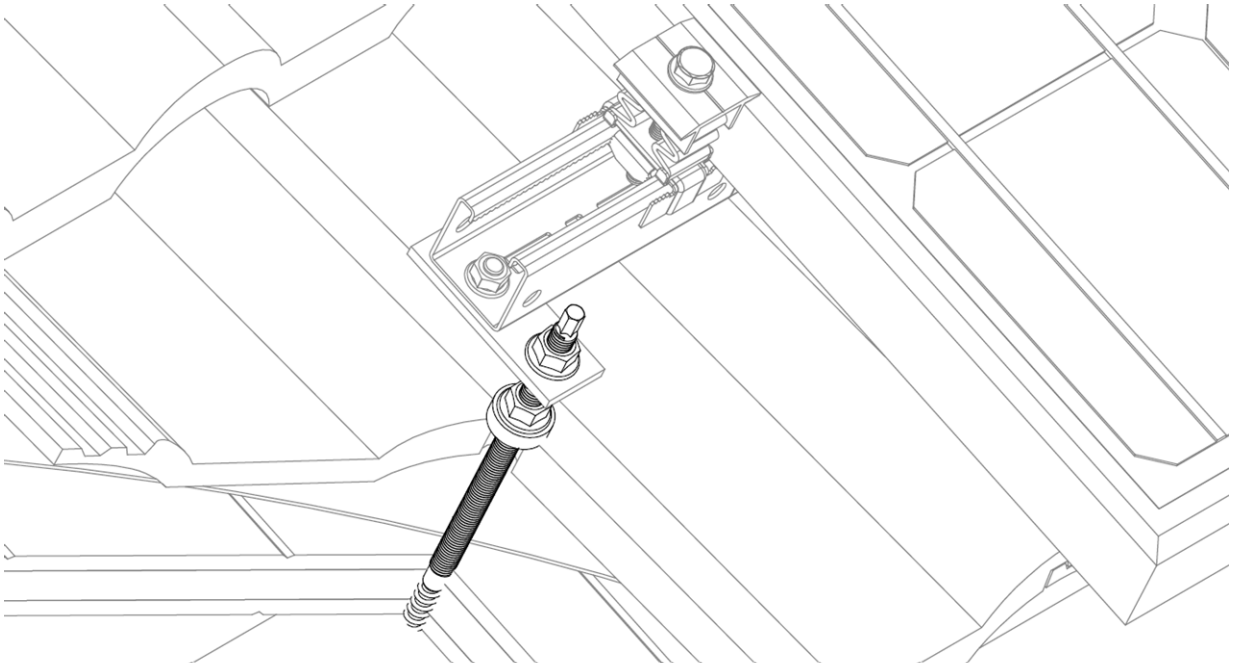

Exemplo de aplicação 2: montagem de guia perfurado GP-XS sobre cobertura de telha de betão.

1.GAMA

ITEM	CÓDIGO	FOTO	DESCRIÇÃO	MÉTRICA	COMPRIMENTO	MATERIAL	
1	KFSMA10200		Kit parafuso com dupla rosca. Inoxidável A2	M10	200 mm	AISI-304	EPDM
	KFSMA10250			M10	250 mm		
	KFSMA12300			M12	300 mm		
	KFSMA12350			M12	350 mm		

2. DADOS DE INSTALAÇÃO

2.1 KFS-MA — Kit parafuso com dupla rosca. Inoxidável A2

Material	Complementos de montagem		Cobertura	
AISI-304	D603I08016 + D6923IM08	KFSFIM08	Telha	Chapa
			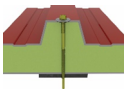	
EPDM	PMO	PMO-L	Painel sandwich	

Material base da subestrutura			Complementos de fixação	
				MO-TM Peneira metálica para bucha química
				MO-TN Peneira para bucha química
Madeira	Betão oco	Tijolo oco	Bucha química	**MO-TL** Peneira comprida para bucha química

Tabela de medidas

Código	M	L (mm)	Lg (mm)	ØD (mm)	Ød (mm)	P (mm)	B (mm)	SW (mm)	K (mm)	Anilha EPDM
KFSMA10200	M10	200	70	10	7	4,5	10	7	10	ARSS10
KFSMA10250	M10	250	70	10	7	4,5	10	7	10	ARSS10
KFSMA12300	M12	300	90	12	9	5	20	9	12	ARSS12
KFSMA12350	M12	350	90	12	9	5	20	9	12	ARSS12

Plano

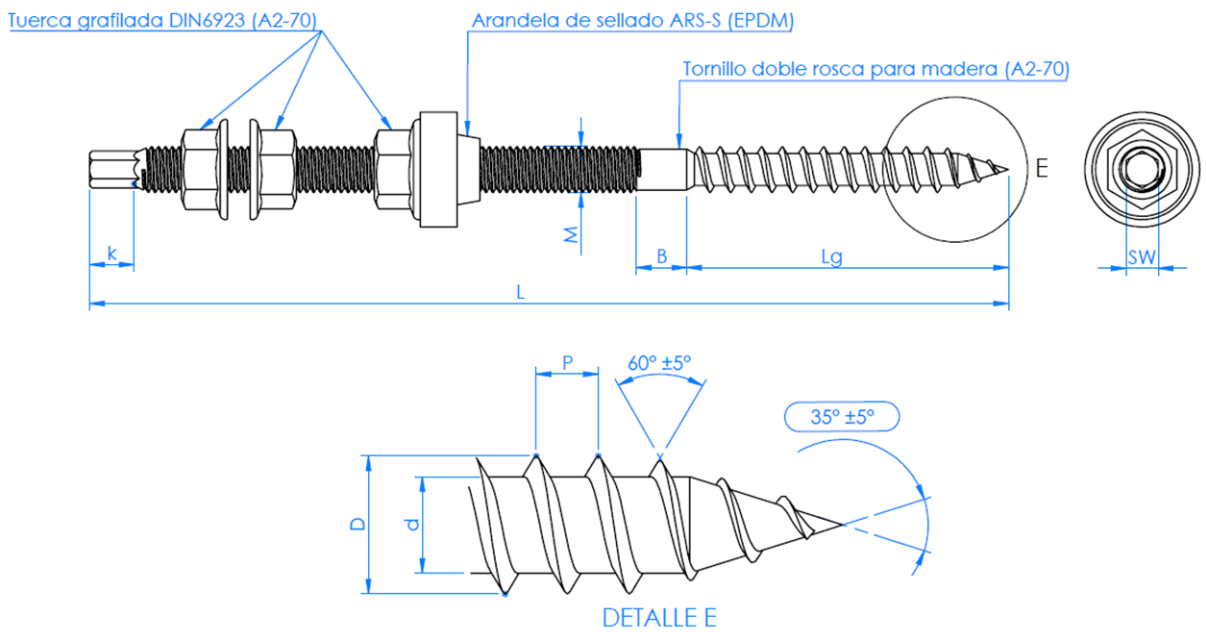

CARACTERÍSTICAS TÉCNICAS			
Características principais	Desempenhos		
	Unidade	M10	M12
Momento plástico característico My,k	[Nmm]	41348	68353
Parâmetro de arranque característico (no comprimento da fibra) fax,k com ρk = 450 kg/m³	[N/mm²]	12,23	13,77
Parâmetro de arranque característico (perpendicular à fibra) fax,k com ρk = 450 kg/m³	[N/mm²]	8,68	9,85
Parâmetro de incrustação característico fhead,k com ρk = 450 kg/m³	[N/mm²]	20,76	21,0
Capacidade em tração característica ftens,k	[kN]	30,12	37,3
Rácio de torção característico com ρk = 450 kg/m³	-	4,80*	4,80*
Proteção contra corrosão em conformidade com a EN 1995-1-1.	-	Classe 3	Classe 3
(*) Com furação prévia Especificação técnica harmonizada: EN 14592:2008 + A1:2012			

Tabela de parâmetros de instalação

Instalação sobre material base

Código	Chave de instalação (mm)	Instalação sobre madeira Ø furação prévia (mm)	Instalação com bucha química
KFSMA10200	Sw7	7	Consultar ficha técnica da fixação química correspondente selecionada.
KFSMA10250	Sw7	7	Consultar ficha técnica da fixação química correspondente selecionada.
KFSMA12300	Sw9	10	Consultar ficha técnica da fixação química correspondente selecionada.
KFSMA12350	Sw9	10	Consultar ficha técnica da fixação química correspondente selecionada.
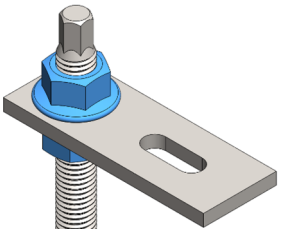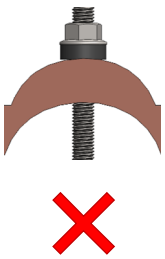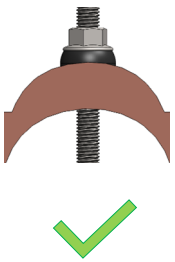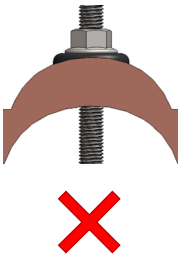
	Montagem da placa PMO/PMO-L		Instalação da junta sobre cobertura		
Código	**Métrica/Chave (M / Sw)**	**Binário máximo de aperto (Nm)**	**Ø Furo da cobertura (mm)**	**Métrica/Chave (M / Sw)**	**Binário máx. de aperto (Nm)**
KFSMA10200	M10 / Sw15	28	16	M10 / Sw15	Até ao ajuste da junta (Ver figura)
KFSMA10250	M10 / Sw15	28	16	M10 / Sw15	Até ao ajuste da junta (Ver figura)
KFSMA12300	M12 / Sw18	45	16	M12 / Sw18	Até ao ajuste da junta (Ver figura)
KFSMA12350	M12 / Sw18	45	16	M12 / Sw18	Até ao ajuste da junta (Ver figura)