EV-H

EV-M

GR-Z

GI-Z

GD-Z

SJ-Z

SJ-PS

SJ-PD

SJ-O

MQ-B

MQ-BS

GS-Z

TS-GA

TS-AA

TS-GG

TS-VS

CARACTÉRISTIQUES

- Accessoires pour câble et chaîne
- Zingué
- Éléments en acier forgé
- Pour élévation et sécuriser des charges
- Utilisation : élévation des structures, sujétion, fixation y protection des câbles, etc.

MATÉRIAU BASE

1. TABLEAU DE SÉLECTION

ITEM	CODE	TYPE	PHOTO	MATERIAL	REVÊTEMENT
1	**EV-H**	582		Acier au carbone	ZINC
2	**EV-M**	580		Acier au carbone	ZINC
3	**GR-Z**	82101		Acier au carbone	ZINC
4	**GI-Z**	----		Acier au carbone	ZINC
5	**GD-Z**	DIN 6899A		Acier au carbone	ZINC
6	**SJ-Z**	DIN 741		Acier au carbone	ZINC
7	**SJ-PS**	---		Acier au carbone	ZINC
8	**SJ-PD**	---		Acier au carbone	ZINC
9	**SJ-O**	---		Acier au carbone	ZINC
10	**MQ-B**	5299		Acier au carbone	ZINC
11	**MQ-BS**	5299		Acier au carbone	ZINC
12	**GS-Z**	---		Acier au carbone	ZINC
13	**TS-GA**	1480		Acier au carbone	ZINC
14	**TS-AA**	1480		Acier au carbone	ZINC
15	**TS-GG**	1480		Acier au carbone	ZINC
16	**TS-VS**	1480		Acier au carbone	ZINC

2. DONNÉES D'INSTALLATION

2.1 EV-H

Anneau de levage femelle D-582

Revêtement	Matériau base		
Zingué ≥ 5 µm s/ISO 4042	Câble	Chaîne	Corde

Données d'installation

CODE	Ø CÂBLE [mm]	M	D1 [mm]	D2 [mm]	L1 [mm]	H1 [mm]
EVH06	20	M6	20	20	36	36
EVH08	20	M8	20	20	36	36
EVH10	25	M10	25	25	45	45
EVH12	30	M12	30	30	54	53
EVH14	35	M14	35	35	63	62
EVH16	35	M16	35	35	63	62
EVH18	40	M18	40	40	72	71
EVH20	40	M20	40	40	72	71
EVH22	45	M22	50	50	90	90
EVH24	50	M24	50	50	90	90
EVH27	53	M28	55	53	96	90
EVH30	60	M30	65	65	108	128
EVH36	70	M36	75	70	126	147
EVH42	80	M42	85	80	144	170
EVH48	90	M48	100	90	166	195

Caractéristiques

- Anneau de levage type 582
- Zingué
- Acier forgé
- Filetage femelle
- Installation facile
- Pour plus d'informations sur la capacité de charge, consultez la section 3. RÉSISTANCES
- Effectuer des élévations selon les croquis extraits de la norme
- Non valable pour une utilisation en tant qu'équipement de protection individuelle (EPI)

PLAN

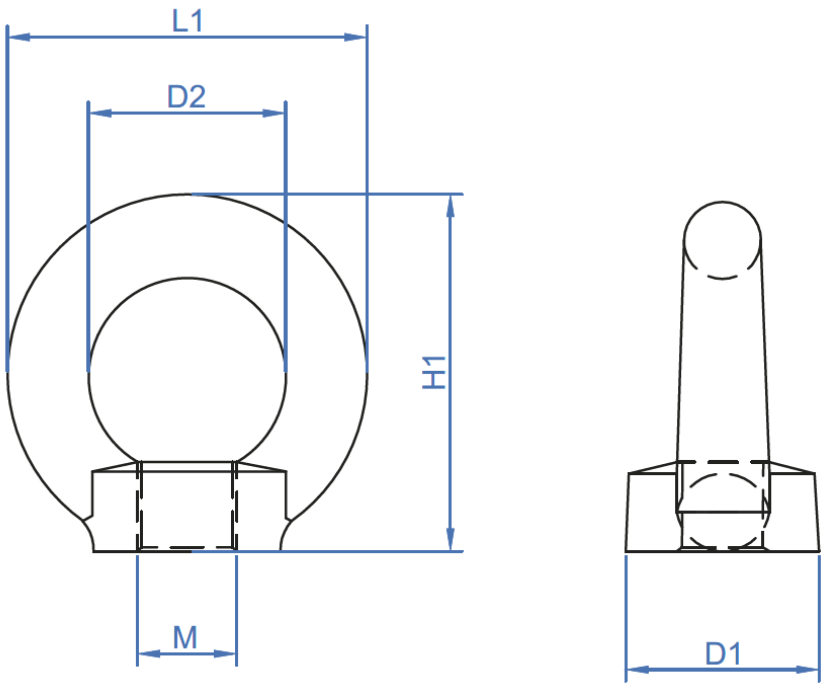

2.2 EV-M

Anneau de levage mâle D-580

Revêtement	Matériau base		
Zingué ≥ 5 µm s/ISO 4042	Câble	Chaîne	Corde

Données d'installation

CODE	Ø CÂBLE [mm]	M	L1 [mm]	D1 [mm]	D2 [mm]	H1 [mm]	H2 [mm]
EVM06	20	M6	36	20	20	36	13,0
EVM08	20	M8	36	20	20	36	13,0
EVM10	25	M10	45	25	25	45	17,0
EVM12	30	M12	54	30	30	53	20,5
EVM14	35	M14	63	35	35	62	27,0
EVM16	35	M16	63	35	35	62	27,0
EVM18	40	M18	72	40	40	71	30,0
EVM20	40	M20	72	40	40	71	30,0
EVM22	45	M22	90	50	50	90	36,0
EVM24	50	M24	90	50	50	90	36,0
EVM30	60	M30	108	65	60	109	45,0
EVM36	70	M36	126	75	70	128	54,0
EVM42	80	M42	144	85	80	147	63,0
EVM48	90	M48	166	100	90	168	68,0

Caractéristiques

- Boulon à œil type 580
- Revêtement zingué
- Acier forgé
- Filetage mâle
- Pose facile
- Pour des pièces dont le point de fixation a un filetage femelle.
- Pour toute information sur la capacité de charge, consultez la section sur les 3. RÉSISTANCES
- Non valable pour une utilisation comme équipement de protection individuelle (EPI)

PLAN

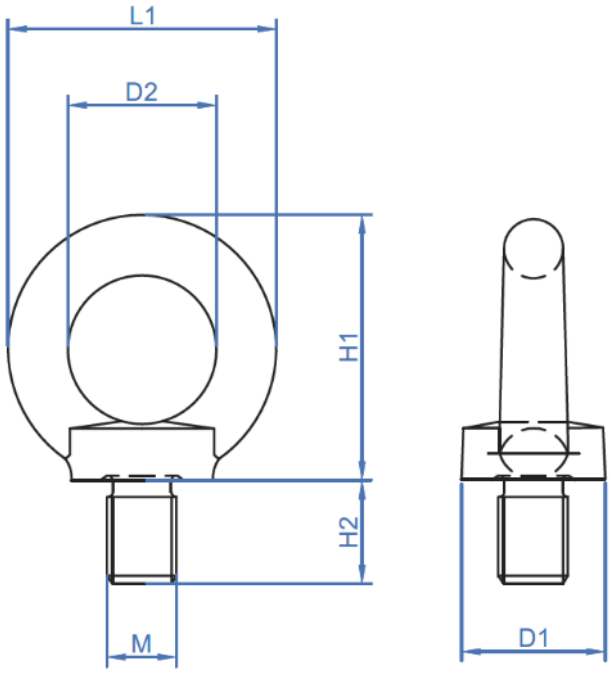

2.3 GR-Z

Anse droite

Revêtement	Matériau base		
Zingué ≥ 5 µm s/ISO 4042	Câble	Chaîne	Corde

Données d'installation

CODE	Ø CÂBLE [mm]	M	A [mm]	B [mm]	D [mm]	L1 [mm]	L2 [mm]	H1 [mm]
GRZ05	10	M5	10	20	5	5	11	21
GRZ06	12	M6	12	25	6	6	14	28
GRZ08	16	M8	16	32	8	8	18	36
GRZ10	19	M10	19	39	10	10	20	43
GRZ11	22	M11	22	44	11	11	24	50
GRZ12	25	M12	25	49	12	12	28	57
GRZ14	28	M14	28	56	14	14	30	64
GRZ16	32	M16	32	64	16	16	33	72
GRZ18	36	M18	36	70	18	18	33,5	74
GRZ20	38	M19	38	78	20	20	70	89
GRZ22	44	M22	44	88	22	22	50	91
GRZ24	50	M25	50	97	24	24	47,5	99
GRZ28	56	M28	56	113	28	28	68	129
GRZ32	64	M32	64	128	32	32	73	143
GRZ36	70	M35	70	144	36	36	80	155
GRZ38	76	M48	76	152	38	38	85	171
GRZ42	76	M42	76	168	42	42	90	185
GRZ45	80	M45	80	180	45	45	98	202
GRZ50	90	M50	90	202	50	50	108	225

Caractéristiques

- Anse droite selon type 82101
- Zingué
- Acier forgé
- Installation facile
- Élément de fixation à utiliser avec des anneaux et autres
- Pour une utilisation correcte, le boulon doit toujours être attaché à l'anneau tandis que le câble doit tirer l'arc de la manille.
- Excellente finition
- Valide pour soulever des charges, pas des personnes
- Pour plus d'informations sur la capacité de charge, consultez la section 3. RÉSISTANCES
- Non valable pour une utilisation en tant qu'équipement de protection individuelle (EPI)

PLAN

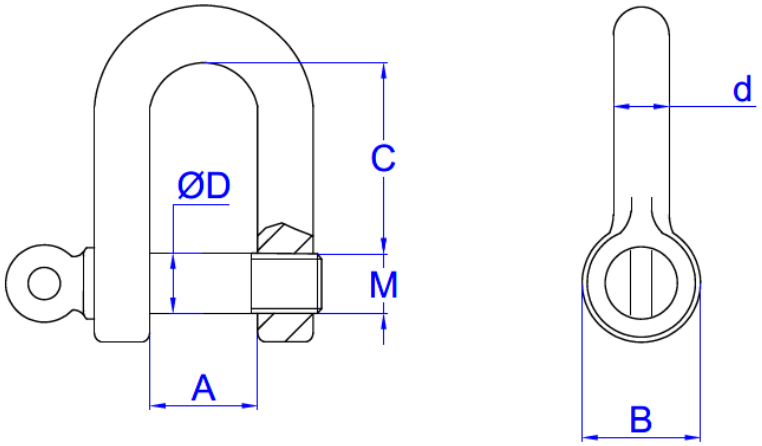

2.4 GI-Z

Manille étrave zinguée

Revêtement	Matériau base		
Zingué ≥ 5 µm s/ISO 4042	Câble	Chaîne	Corde

Données d'installation

CODE	Ø CÂBLE [mm]	M	A [mm]	b [mm]	D [mm]	C [mm]	d [mm]
GIZ05	8	M5	10	11	5	19	5
GIZ06	10	M6	13	14	6	25	6
GIZ08	12	M8	16	18	8	32	8
GIZ10	16	M10	19	20	10	38	10
GIZ11	19	M11	25	26	12	51	12
GIZ12	28	M12	32	33	16	64	16
GIZ14	33	M14	38	40	20	76	20
GIZ16	37	M16	44	50	22	89	22
GIZ20	40	M20	51	57	25	100	25
GIZ22	47	M22	57	68	26	115	26
GIZ25	52	M25	64	73	32	127	32
GIZ28	63	M28	76	85	38	152	38
GIZ32	75	M32	90	96	45	180	45
GIZ36	78	M36	102	108	50	200	50

Caractéristiques

- Manille étrave type 82016
- Revêtement zingué
- Acier forgé
- Pose facile
- Élément de fixation à utiliser avec anneaux ou autres.
- Pour une utilisation correcte, le boulon doit toujours être attaché à la goupille tandis que le câble doit passer dans l'œil et tirer sur l'arc de la manille.
- Excellente finition
- Pour toute information sur la capacité de charge, consultez la section des 3. RÉSISTANCES

PLAN

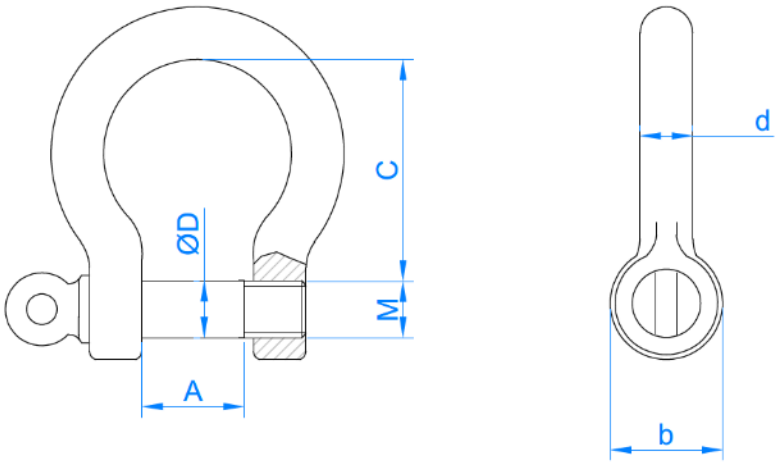

2.5 GD-Z

Guide câble

Revêtement	Matériau base		
Zingué ≥ 5 µm s/ISO 4042	Câble	Chaîne	Corde

Données d'installation

CODE	Ø CÂBLE [mm]	A [mm]	B [mm]	L1 [mm]	L2 [mm]
GDZ03	3,5	12	26,5	4	0,75
GDZ04	4,0	13	28,5	5	0,75
GDZ05	5,0	14	30,0	6	1,00
GDZ06	6,0	15	33,0	7	1,00
GDZ08	8,0	18	39,0	9	1,25
GDZ10	10,0	22	47,5	11	1,50
GDZ12	12,0	26	56,5	13	1,80
GDZ13	13,0	28	61,0	14	0,80
GDZ15	15,0	32	68,5	16	2,00
GDZ18	18,0	40	86,5	20	2,50
GDZ20	20,0	44	95,0	22	2,50
GDZ24	24,0	48	103,0	26	4,00

Caractéristiques

- Guide câble selon DIN 6899A
- Zingué
- Installation facile
- Elément assurant la protection du câble contre tout frottement
- Excellente finition
- Non valable pour une utilisation en tant qu'équipement de protection individuelle (EPI)

PLAN

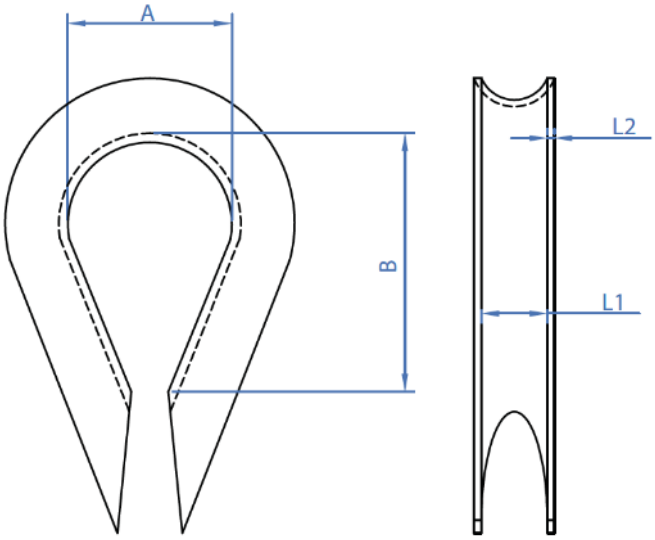

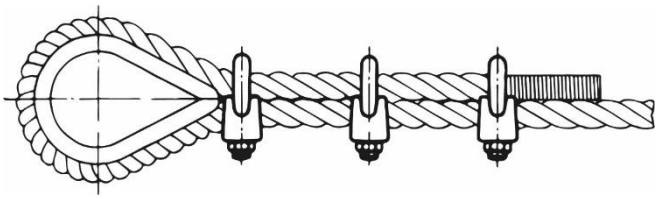

2.6 SJ-Z

Serre-câble

Revêtement	Matériau base		
Zingué ≥ 5 µm s/ISO 4042	Câble	Chaîne	Corde

Données d'installation

CODE	Ø CÂBLE [mm]	M	A	B	D	H1	H2	L1	L2	Sw
SJZ0403	3	M4	9	12	4	20	10	21	10	6,78 ÷ 7
SJZ0505	5	M5	11	13	6	24	10	23	11	7,78 ÷ 8
SJZ0506	6 – 6,5	M5	13	15	8	28	11	26	12	
SJZ0608	8	M6	16	19	9	34	15	30	14	9,78 ÷ 10
SJZ0810	10	M8	19	22	11	42	17	34	18	12,73 ÷ 13
SJZ0811	11	M8	20	22	12	44	18	36	19	
SJZ1013	13	M10	24	30	14	55	21	42	23	16,73 ÷ 17
SJZ1014	14	M10	25	30	15	57	22	44	23	
SJZ1216	16	M12	29	33	17	63	26	50	26	18,67 ÷ 19
SJZ1220	20	M12	32	38	20	75	30	54	29	
SJZ1422	22	M14	37	44	23	85	34	61	33	21,67 ÷ 22
SJZ1426	26	M14	41	45	27	95	37	5	35	
SJZ1630	30	M16	48	50	32	110	43	74	37	23,67 ÷ 24
SJZ1634	34	M16	52	55	36	120	50	80	42	
SJZ1640	40	M16	58	60	42	140	55	88	45	

Caractéristiques

- Serre-câble selon DIN 741
- Zingué
- Acier forgé
- Installation facile
- Elemento de fijación de cables en conjunto con guardacabos y otros
- Pour une utilisation correcte du serre-câble, la distance entre les fixations doit être comprise entre 1,5 et 3 fois la largeur L2
- Excellente finition
- Non valable pour une utilisation en tant qu'équipement de protection individuelle (EPI).

PLAN

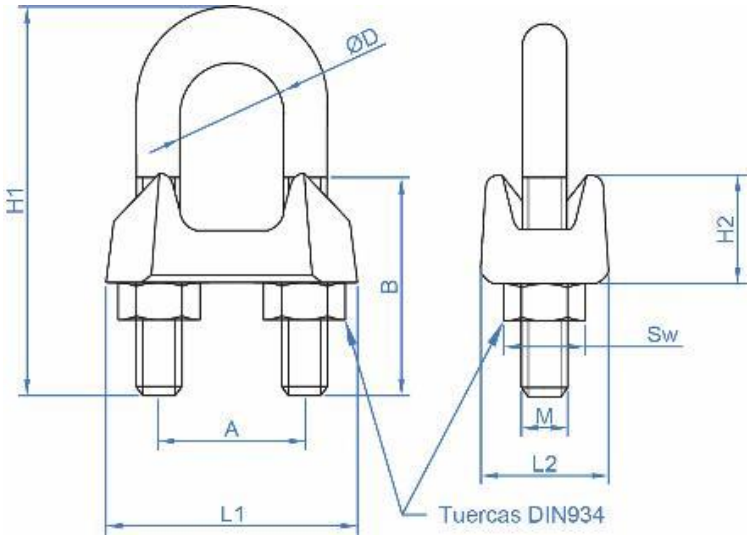

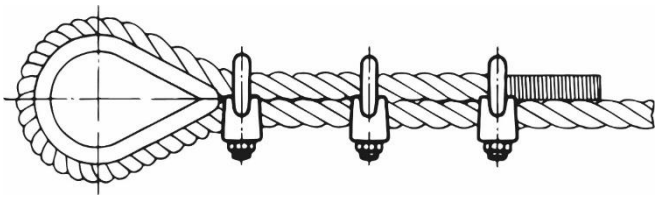

2.7 SJ-PS

Serre-câble simple plat zingué

Revêtement	Matériau base		
Zingué ≥ 5 µm s/ISO 4042	Câble	Chaîne	Corde

Données d'installation

CODE	Ø CÂBLE	M	A	B	C	L
SJPS0402	2	M4	13,6	12,5	5,0	15,0
SJPS0403	3	M4	14,0	14,0	7,0	20,0
SJPS0504	4	M5	16,0	17,0	7,0	22,5
SJPS0605	5	M6	16,0	21,0	8,5	26,0
SJPS0606	6	M6	21,0	21,0	9,0	30,0

Caractéristiques

- Serre-câble simple plat
- Revêtement zingué avec une excellente finition
- Acier forgé
- Pose facile
- On obtient un assemblage plus esthétique en réduisant la visibilité des unions
- Ecrou métrique qui maintient le câble contre une plaque métallique
- Non valable pour une utilisation comme équipement de protection individuelle (EPI)

PLAN

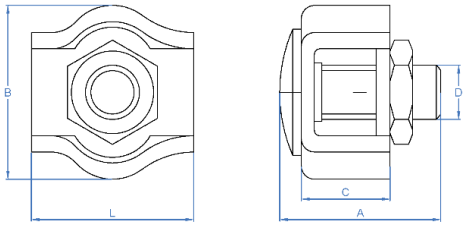

2.8 SJ-PD

Serre-câble double plat zingué

Revêtement	Matériau base		
Zingué ≥ 5 µm s/ISO 4042	Câble	Chaîne	Corde

Données d'installation

CODE	Ø CÂBLE	M	A	B	C	L
SJPD0402	2	M4	14,0	13	5,0	37
SJPD0403	3	M4	14,0	14	7,0	40
SJPD0504	4	M5	16,0	17	7,0	45
SJPD0605	5	M5	16,0	21	8,5	52
SJPD0606	6	M6	23,0	26	9,0	60
SJPD0808	8	M8	25,5	31	14,0	72

Caractéristiques

- Serre-câble double plat
- Revêtement zingué avec une excellente finition
- Acier forgé
- Pose facile
- On obtient un assemblage plus esthétique en réduisant la visibilité des unions
- Deux écrous métriques qui maintiennent le câble contre une plaque métallique
- Non valable pour une utilisation comme équipement de protection individuelle (EPI)

PLAN

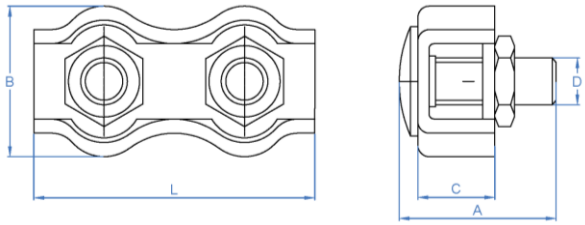

2.9 SJ-O

Serre-câble ovale zingué

Revêtement	Matériau base		
Zingué ≥ 5 µm s/ISO 4042	Câble	Chaîne	Corde

Données d'installation

CODE	Ø CÂBLE	M	B	C	H	L
SJO0502	2	M5	11	14	12	27
SJO0503	3	M5	11	14	12	27
SJO0604	4	M6	15	19	18	32
SJO0605	5	M6	15	20	18	33
SJO0606	6	M6	21	24	19	34

Caractéristiques

- Revêtement zingué avec une excellente finition
- Acier forgé
- Pose facile grâce aux bandes latérales
- Idéale pour des applications esthétiques
- Empreinte Philips sur la partie supérieure de l'ovale qui permet une fixation optimale du câble
- Conception parfaite pour des petits diamètres de câble

PLAN

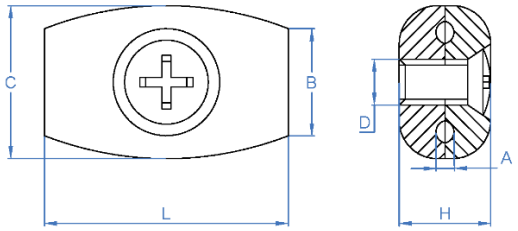

2.10 MQ-B

Mousqueton pompier zingué

Revêtement	Matériau base		
Zingué ≥ 5 µm s/ISO 4042	Câble	Chaîne	Corde

Données d'installation

CODE	Ø CÂBLE	A	B	C	D	L
MQB04	4 x 40	20	6	6,0	4,0	40
MQB05	5 x 50	25	8	8,0	4,8	50
MQB06	6 x 60	30	9	9,0	5,5	60
MQB07	7 x 70	35	10	10,0	6,5	70
MQB08	8 x 80	40	12	110	7,5	80
MQB09	9 x 90	45	15	13,0	8,5	90
MQB10	10 x 100	50	15	13,0	9,5	100
MQB11	11 x 120	57	18	16,0	10,5	120
MQB12	12 x 140	67	20	21,5	11,5	140
MQB14	14 x 180	86	25	31,0	13,5	180
MQB15	15 x 200	90	26	41,0	14,5	200

Características

- Mousqueton type 5299
- Revêtement zingué
- Acier forgé
- Pose facile
- Excellente finition
- Pour toute information sur la capacité de charge, consultez la section des 3. RÉSISTANCES

PLAN

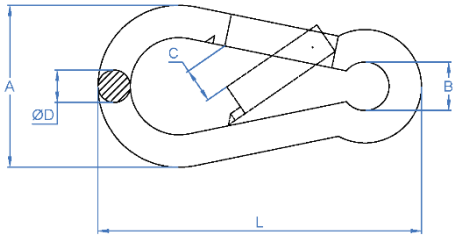

2.11 MQ-BS

Mousqueton pompier zingué avec vis de sécurité

Revêtement	Matériau base		
Zingué ≥ 5 µm s/ISO 4042	Câble	Chaîne	Corde

Données d'installation

CODE	MESURE	A	B	C	D	E	L
MQBS04	4 x 40	20	6	6,0	4,0	8	40
MQBS06	6 x 60	30	9	9,0	5,5	11	60
MQBS07	7 x 70	35	10	10,0	6,5	12	70
MQBS08	8 x 80	40	12	11,0	7,5	13	80
MQBS09	9 x 90	45	15	13,0	8,5	15	90
MQBS10	10 x 100	50	15	13,0	9,5	16	100
MQBS11	11 x 120	57	18	16,0	10,5	17	120
MQBS12	12 x 140	67	20	21,5	11,5	20	140

Caractéristiques

- Mousqueton de sécurité type 5299
- Revêtement zingué
- Acier forgé
- Pose facile
- Excellente finition
- Pour toute information sur la capacité de charge, consultez la section des 3. RÉSISTANCES

PLAN

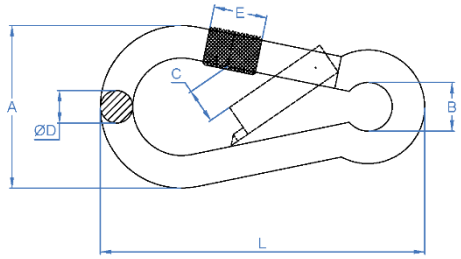

2.12 GS-Z

Esse galvanisée

Revêtement	Matériau base		
Zingué ≥ 5 µm s/ISO 4042	Câble	Chaîne	Corde

Données d'installation

CODE	MESURE	A	B	D	L
GSZ0325	3 x 25	3,0	7	3	25
GSZ0435	4 x 35	4,5	11	4	35
GSZ0545	5 x 45	6,5	14	5	45
GSZ0655	6 x 55	7,0	16	6	55
GSZ0765	7 x 65	8,0	20	7	65
GSZ0875	8 x 75	10,0	23	8	75
GSZ1010	10 x 100	11,0	25	10	105

Caractéristiques

- Revêtement zingué avec excellente finition
- Acier forgé
- Son design garantit des unions rapides, pratiques et fonctionnelles avec des objets destinés à être suspendus.
- Haute sécurité lors de l'application grâce à la structure en "esse"
- Ne convient pas pour des charges lourdes

PLAN

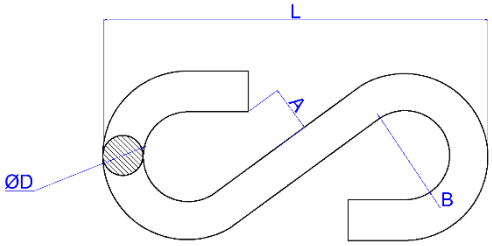

2.13 TS-GA

Tendeur crochet/œil

Revêtement	Matériau base		
Zingué ≥ 5 µm s/ISO 4042	Câble	Chaîne	Corde

Données d'installation

CODE	M	A [mm]	B [mm]	C [mm]	F [mm]	ØD [mm]	Ød [mm]	l [mm]	J [mm]	G [mm]
TSGA05	M5	70	62	50	7	15,5	8,0	7,0	36,0	36,0
TSGA06	M6	110	98	86	9	20,5	10,0	8,0	55,0	55,0
TSGA08	M8	110	94	80	11	22,5	11,0	9,5	51,5	55,0
TSGA10	M10	130	107	88	13	31,5	14,0	12,0	67,5	68,0
TSGA12	M12	140	103	83	16	35,0	17,0	15,0	65,0	70,0
TSGA14	M14	140	114	96	20	40,5	18,0	17,0	75,0	75,0
TSGA16	M16	170	142	116	24	47,5	23,0	19,0	88,0	88,0
TSGA20	M20	200	166	132	17	52,5	25,0	20,0	105,0	105,0
TSGA22	M22	220	183	148	26	60,5	30,0	23,0	118,0	118,0
TSGA24	M24	255	215	177	28	66,0	34,0	25,0	135,0	135,0
TSGA30	M30	255	210	165	34	71,0	39,0	31,0	135,0	135,0
TSGA36	M36	295	240	185	40	95,0	49,0	44,0	160,0	158,0

Caractéristiques

- Tendeur crochet/œil selon DIN 1480
- Zingué
- Acier forgé
- Installation facile
- Polyvalence de montage grâce à la combinaison crochet et œil
- Excellente finition
- Non valable pour une utilisation en tant qu'équipement de protection individuelle (EPI)
- Pour toute information sur la capacité de charge, consultez la section des 3. RÉSISTANCES

PLAN

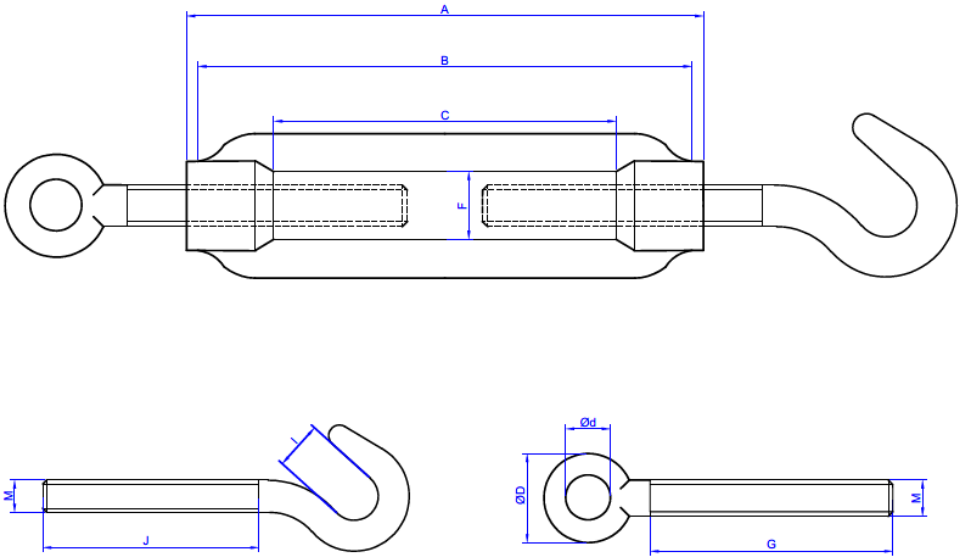

2.14 TS-AA

Tendeur Anneau /Anneau

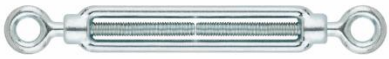

Revêtement	Matériau base		
Zingué ≥ 5 µm s/ISO 4042	Câble	Chaîne	Corde

Données d'installation

CODE	M	A [mm]	B [mm]	C [mm]	F [mm]	ØD [mm]	Ød [mm]	G [mm]	H [mm]
TSAA005	M5	70	62	50	7	15,5	8,0	36	58,5
TSAA006	M6	110	98	86	9	20,5	10,0	55	81,5
TSAA008	M8	110	94	80	11	22,5	11,0	55	86,5
TSAA010	M10	130	107	88	13	31,5	14,0	68	106,5
TSAA012	M12	140	103	83	16	35,0	17,0	70	113,0
TSAA014	M14	140	114	97	20	40,5	18,0	75	125,5
TSAA016	M16	170	142	116	24	47,5	23,0	88	148,0
TSAA020	M20	200	166	132	17	52,5	25,0	105	170,0
TSAA022	M22	220	183	148	26	60,5	30,0	118	192,0
TSAA024	M24	255	215	177	28	66,0	34,0	135	214,0
TSAA030	M30	255	210	165	34	71,0	39,0	135	226,0
TSAA036	M36	295	240	185	40	95,0	49,0	158	279,5

Caractéristiques

- Tendeur anneau / anneau conforme à DIN 1480
- Revêtement zingué
- Acier forgé
- Pose facile
- Assemblage optimal pour des applications qui requièrent un haut niveau de sécurité et une plus grande résistance à la traction. Ceci est garanti par la présence des anneaux de part et d'autre du tendeur.
- Excellente finition

PLAN

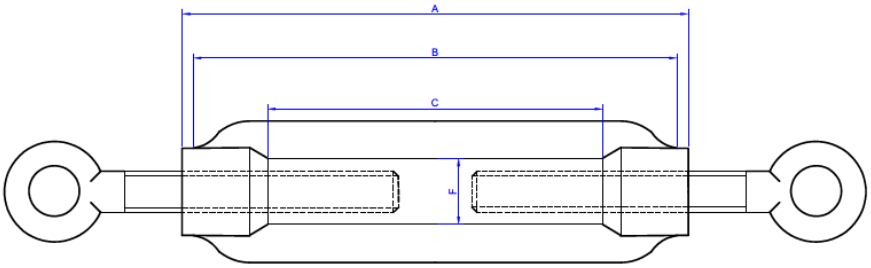

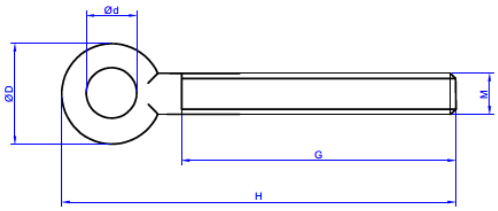

2.14 TS-GG

Tendeur Crochet/Crochet

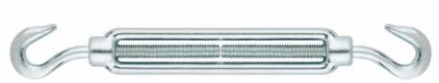

Revêtement	Matériau base		
Zingué ≥ 5 µm s/ISO 4042	Câble	Chaîne	Corde

Données d'installation

CODE	M	A [mm]	B [mm]	C [mm]	F [mm]	l [mm]	G [mm]	H [mm]
TSGA05	M5	70	62	50	7	7,0	36,0	63,5
TSGA06	M6	110	98	86	9	8,0	55,0	86,0
TSGA08	M8	110	94	80	11	9,5	51,5	96,0
TSGA10	M10	130	107	89	13	12,0	67,5	119,5
TSGA12	M12	140	103	83	16	15,0	65,0	130,5
TSGA14	M14	140	114	97	20	17,0	75,0	139,0
TSGA16	M16	170	142	116	24	19,0	88,0	161,0
TSGA20	M20	200	166	132	17	20,0	105,0	192,0
TSGA22	M22	220	183	148	26	23,0	118,0	227,0
TSGA24	M24	255	215	177	28	25,0	135,0	250,0
TSGA30	M30	255	210	165	34	31,0	135,0	278,0
TSGA36	M36	295	240	185	40	44,0	160,0	315,0

Caractéristiques

- Tendeur crochet/ crochet conforme à DIN 1480
- Revêtement zingué
- Acier forgé
- Les deux crochets à chaque extrémité permettent une installation simple et rapide.
- Particulièrement utile pour des applications où il est question de tendre des cordes avec boucles, des câbles, des barres, des chaînes, etc. (Installation plus rapide)
- Excellente finition

PLAN

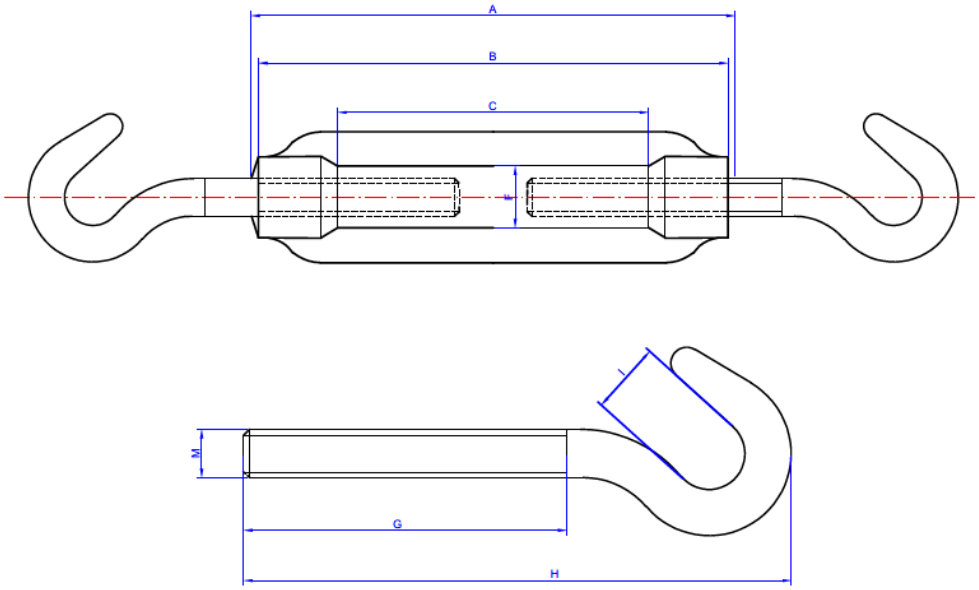

2.16 TS-VS

Tendeur Tige à Souder

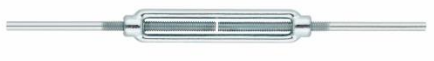

Revêtement	Matériau base		
Zingué ≥ 5 µm s/ISO 4042	Câble	Chaîne	Corde

Données d'installation

CODE	M	A [mm]	B [mm]	C [mm]	F [mm]	J [mm]	G [mm]	H [mm]
TSVS06	M6	110	98	86	9	5,35	65	120
TSVS08	M8	110	94	80	11	7,00	65	120
TSVS10	M10	130	107	89	13	8,80	75	150
TSVS12	M12	140	103	83	16	10,80	75	150
TSVS14	M14	140	114	97	20	12,70	85	175
TSVS16	M16	170	142	116	24	14,50	100	200
TSVS20	M20	200	166	132	17	18,20	120	220
TSVS22	M22	220	183	148	26	21,70	145	240
TSVS24	M24	255	215	177	28	22,50	150	260
TSVS30	M30	255	210	165	34	27,50	160	260
TSVS36	M36	295	240	185	40	33,10	180	300

Caractéristiques

- Tendeur de tiges à souder conforme à DIN 1480
- Revêtement zingué
- Acier forgé
- Pose facile
- Spécialement conçu pour des applications où un soudage est nécessaire à l'union de câbles.
- Il est fondamental de réaliser un soudage précis pour garantir le correcte fonctionnement de l'ensemble.
- Excellente finition

PLAN

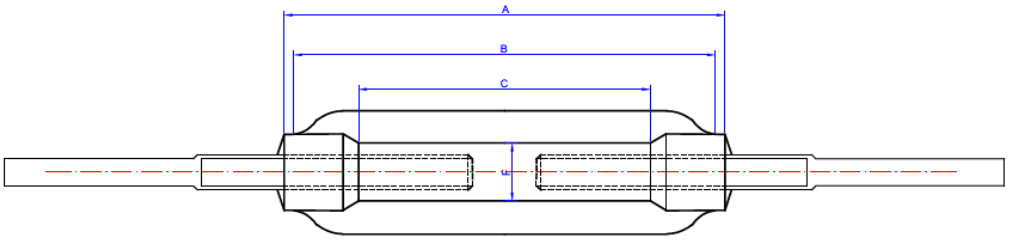

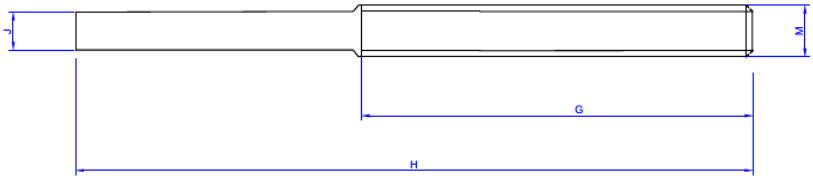

3. RÉSISTANCES

3.1 EV-H

Code	Métrique	Anneau de levage femelle			
		Capacité de charge axiale par anneau (WLL)	Capacité de charge par anneau (WLL) 0° < β ≤ 45°	Capacité de charge par anneau (WLL) β > 45° - 60°	Capacité de charge par anneau (WLL) 0° ≤ β ≤ 45°
		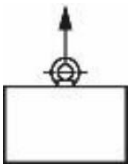	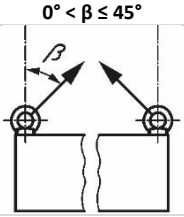	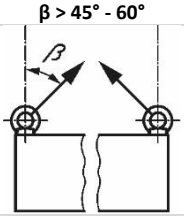	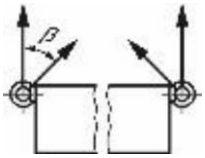
EVH06	M6	75	55	38	
EBH08	M8	140	100	70	
EVH10	M10	230	170	115	
EVH12	M12	340	240	170	
EVH14	M14	490	350	245	
EVH16	M16	700	500	350	
EVH18	M18	850	600	425	
EVH20	M20	1200	860	600	
EVH22	M22	1400	1000	700	
EVH24	M24	1800	1290	900	
EVH30	M30	3200	2300	1600	
EVH36	M36	4600	3300	2300	

3.2 EV-M

Code	Métrique	Anneau de levage mâle			
		Capacité de charge axiale par anneau (WLL)	Capacité de charge par anneau (WLL) 0° < β ≤ 45°	Capacité de charge par anneau (WLL) β > 45° - 60°	Capacité de charge par anneau (WLL) 0° ≤ β ≤ 45°
		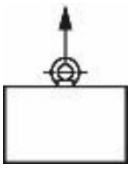	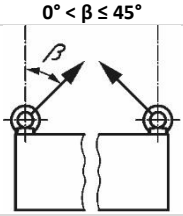	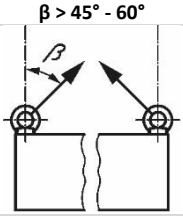	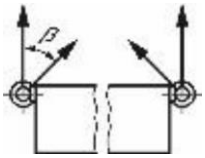
EVM06	M6	75	55	38	
EVM08	M8	140	100	70	
EVM10	M10	230	170	115	
EVM12	M12	340	240	170	
EVM14	M14	490	350	245	
EVM16	M16	700	500	350	
EVM18	M18	850	600	425	
EVM20	M20	1200	860	600	
EVM22	M22	1400	1000	700	
EVM24	M24	1800	1290	900	
EVM30	M30	3200	2300	1600	
EVM36	M36	4600	3300	2300	
EVM42	M42	6300	4500	3150	
EVM48	M48	8600	6100	4300	

3.3 GR-Z — Anse droite

Code	Métrique	Capacité de charge axiale par anse (WLL)
GRZ05	M5	70
GRZ06	M6	100
GRZ08	M8	250
GRZ10	M10	400
GRZ11	M11	470
GRZ12	M12	630
GRZ14	M14	750
GRZ16	M16	1000
GRZ18	M18	1300
GRZ20	M19	1600
GRZ22	M22	2000
GRZ24	M25	2500
GRZ28	M28	3150
GRZ32	M32	4000
GRZ36	M35	5000
GRZ38	M48	6300
GRZ42	M42	8000
GRZ45	M45	10000
GRZ50	M50	12500

3.4 GI-Z — Manille étrave zinguée

Code	Métrique	Capacité de charge axiale par anse (WLL)
GIZ05	M5	100
GIZ06	M6	160
GIZ08	M8	250
GIZ10	M10	400
GIZ11	M11	470
GIZ12	M12	600
GIZ14	M14	750
GIZ16	M16	1000
GIZ20	M20	1600
GIZ22	M22	2000
GIZ25	M25	2500
GIZ28	M28	3150
GIZ32	M32	4000
GIZ36	M36	5000

3.5 MQ-B — Mousqueton pompier zingué

Code	Ø Cable	Capacité de charge axiale par anse (WLL)
MQB04	6	75
MQB05	8	100
MQB06	9	120
MQB07	10	150
MQB08	11	200
MQB09	13	300
MQB10	13	400
MQB11	16	450
MQB12	20	550
MQB14	25	630
MQB15	26	700

3.6 TS-GA — Tendeur crochet/œil

Code	Métrique	Capacité de charge axiale par tendeur (WLL)
TSGA06	M6	75
TSGA08	M8	165
TSGA10	M10	235
TSGA12	M12	320
TSGA14	M14	420
TSGA16	M16	530
TSGA20	M20	730
TSGA22	M22	1120
TSGA24	M24	1550
TSGA30	M30	2240
TSGA36	M36	3530

4. PROCESSUS D'INSTALLATION ET RECOMMANDATIONS

4.1 EV-H / EV-M — Anneau de levage femelle/mâle

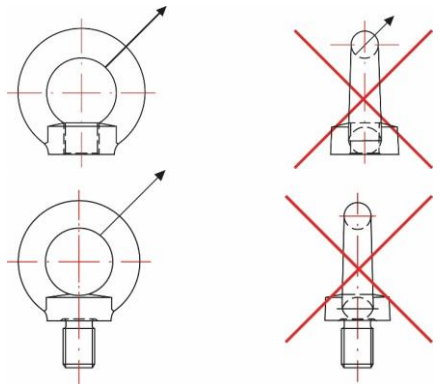

- Avant utilisation, vérifiez que l'anneau est correctement positionné et les dommages apparents.
- Ne continuez pas à utiliser des anneaux déformés ou à les réutiliser, si possible, ils doivent être remplacés.
- En cas d'installation de l'anneau de levage dans un trou traversant, un écrou doit être complètement fileté et serré de l'autre côté.
- Les valeurs de charge admissible indiquées dans la deuxième colonne s'appliquent à un angle maximal de 45 ° et les valeurs maximales indiquées dans la troisième colonne s'appliquent à un angle maximal de 45 ° dans toutes les directions par rapport au plan de l'anneau. Les anneaux ne doivent pas être chargés latéralement (voir images ci-jointes). Dans les cas où une position spécifique a été spécifiée pour enfiler la bague, utilisez des rondelles appropriées pour éviter les charges non autorisées.

4.2 GR-Z — Anse droite

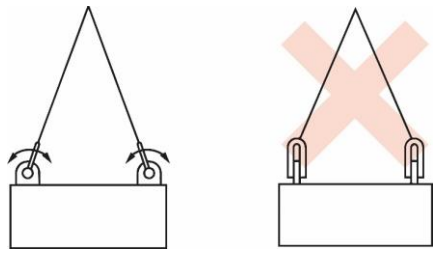

Figure 1

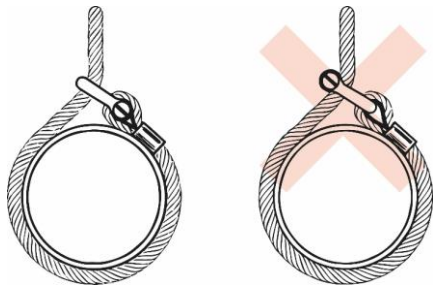

Figure 2

1. Installation:

- Les pièces doivent être inspectées avant utilisation pour s'assurer que :

  a) Le corps et la goupille de la manille sont de même taille, type et construction.
  b) Toutes les marques sont lisibles.
  c) Les filets du corps et la goupille ne sont pas endommagés.
  d) Le corps et la goupille ne sont pas tordus.
  e) Le corps et la goupille ne sont pas indûment dépensés.
  f) Le corps et la goupille sont exempts d'entailles, de fissures et de corrosion.

- Assurez-vous que la goupille est correctement vissée dans la tête de la manille en serrant à la main puis à l'aide d'un poinçon ou d'un autre outil approprié, jusqu'à ce que la partie aplatie de la goupille repose dans la tête de la manille. Assurez-vous que la goupille est suffisamment longue pour qu'elle puisse entrer complètement dans la tête filetée, ou que la partie aplatie de la goupille bute contre l'autre tête.
- Dans tous les cas, lorsque la goupille est correctement fixée au corps de la manille, la largeur entre les deux pattes, W, ne doit pas être sensiblement réduite.
- Un positionnement incorrect de la goupille peut être dû à une goupille pliée, à un filetage à pas inférieur ou à un mauvais alignement des trous. Dans ces cas, la manille n'est jamais utilisée.
- Ne remplacez jamais une goupille de la manille sauf par une de même taille, classe et spécification, car elle peut ne pas convenir aux charges requises.

2. Utilisation

- Le correct type de manille pour chaque application est sélectionné à partir des informations fournies dans les sections suivantes.
- Les manilles ne doivent pas être utilisées de manière à créer des charges latérales. En général, cela signifie que le corps de la manille doit être chargé le long de l'axe de sa ligne médiane (voir Figure 1).
- Lors de l'utilisation des manilles à élingue à plusieurs brins, l'effet de l'angle entre les brins de l'élingue doit être pris en compte. Plus l'angle est ouvert, plus la charge augmente sur chaque jambe de l'élingue et donc sur les manilles.
- Lors de l'utilisation d'une manille pour attacher deux élingues au crochet d'un appareil de levage, les deux élingues doivent être attachées au corps d'une manille lyre et le crochet doit être placé sur la goupille de la manille. Les angles entre les élingues ne doivent pas dépasser 120º.

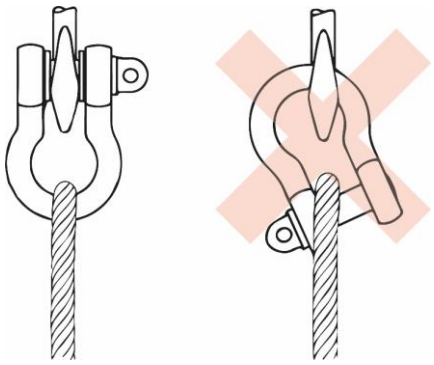

Figure 3

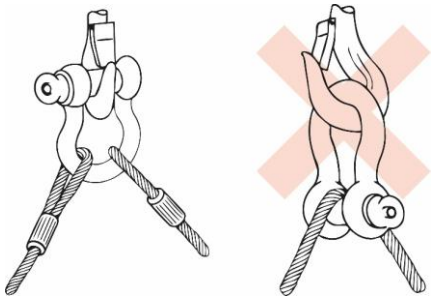

Figure 4

- **Pour éviter de charger la manille avec une charge excentrique, des entretoises peuvent être placées sur une ou les deux extrémités de la goupille de la manille (voir Figure 2).**

- **La largeur entre les mors de la manille ne doit pas être réduite en soudant des rondelles ou des entretoises sur les faces intérieures des têtes, ou en fermant les mors, car cela aura un effet néfaste sur les propriétés de la manille.**

- **Lorsqu'une manille est utilisée pour fixer le haut d'un jeu de câbles, la charge sur cette manille est augmentée par l'effet poulie.**

- **Evitez les applications dans lesquelles en raison du mouvement (par exemple, celui de la charge ou du câble) la goupille de la manille peut tourner et éventuellement se dévisser (voir Figures 3 et 4).**

- **Dans les applications où la goupille doit être laissée en place pendant de longues périodes ou lorsqu'une sécurité maximale est requise, une goupille de type X doit être utilisée.**

- **Évitez les applications où la charge est instable (voir Figure 4).**

- **Les manilles ne doivent pas être modifiées, traitées thermiquement, galvanisées ou revêtues sans l'approbation du fabricant.**

- **Ne pas utiliser de manilles en dehors de la plage de température de -20 ° C à 200°C sans consulter le fabricant.**

- **Les manilles ne doivent pas être immergées dans des solutions acides ou exposées à des vapeurs acides ou à d'autres produits chimiques sans l'approbation du fabricant. Faites attention que certains processus de fabrication impliquent des solutions acides, des vapeurs, etc. dans ces cas, il convient de demander conseil au fabricant.**

- **Le choix des manilles implique l'absence de conditions exceptionnellement dangereuses. Les conditions exceptionnellement dangereuses comprennent les activités offshores, le levage de personnes et le levage de cargaisons potentiellement dangereuses telles que des métaux fondus, des matières corrosives ou des matières fissiles. Dans ces cas, une personne compétente devrait évaluer le niveau de risque et la charge de levage sûre devrait être réduite en conséquence par rapport à la charge de travail maximale.**