BIE

Denominación: **TORNILLOS AUTOTALADRANTES INOX. BIMETAL**	Códigos: **BIE, BIE16, BAUTO, BAUTO16**		
Referencia: **FT BIE-es**	Fecha: **23/02/18**	Revisión: **3**	Página: **1** de **7**

ABE BIMETAL

AUTO BIMETAL

ABE BIMETAL + ARVUL

AUTO BIMETAL + ARVUL

CARACTERISTICAS

- **Tornillo autotaladrante inoxidable con punta de acero templado soldada a la caña del tornillo, que permite el taladrado y roscado directo del acero, sin necesidad de taladro previo.**
- **Combina las propiedades del acero inoxidable (cabeza y caña en A2 (AISI 304)) con las de los tornillos autotaladrantes (punta acero templado), permitiendo su empleo como tornillos autotaladrante con protección a la corrosión.**
- **Recubrimiento en silver ruspert, de alta resistencia a la corrosión, quedando así la punta protegida en los ambientes más agresivos.**
- **Ideal donde se requiera una aplicación autotaladrante con propiedades del acero inoxidable.**
- **Propiedades mecánicas idénticas a los tornillos autotaladrantes tradicionales (ISO 10666).**

MATERIAL BASE

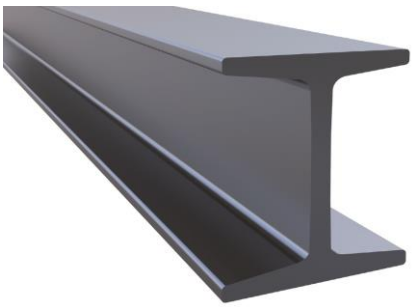

BIE

Denominación: **TORNILLOS AUTOTALADRANTES INOX. BIMETAL**	Códigos: **BIE, BIE16, BAUTO, BAUTO16**		
Referencia: **FT BIE-es**	Fecha: **23/02/18**	Revisión: **3**	Página: **2** de **7**

1. GAMA

ITEM	CÓDIGO	MEDIDAS	FOTO	HUELLA	CABEZA	PUNTA	ARANDELA	RECUBRIMIENTO
1	**BIE**	De 4,8 x 25 hasta 6,3 x 25					--	
2	**BIE16**	De 4,8 x 25 hasta 6,3 x 25					P16	
3	**BAUTO**	De 5,5 x 40 hasta 5,5 x 100					--	
4	**BAUTO16**	De 5,5 x 40 hasta 5,5 x 100					P16	

2. MATERIALES

ITEM	CÓDIGO	MATERIAL	DUREZA SUPERFICIAL	DUREZA DEL NUCLEO	PROFUNDIDAD DE LA DUREZA
1	**BIE/BIE16**	Cabeza y caña: AISI 304 Punta: acero templado C1035	Cabeza y caña: -- Punta: > 500 HV	Cabeza y caña: -- Punta: 240 - 450 HV	Cabeza y vástago: -- Punta: ST 4.8 – 5.5: 0.10 – 0.23 mm ST 6.3: 0.15 – 0.28 mm
2	**BAUTO/BAUTO16**	Cabeza y caña: AISI 304 Punta: acero templado C1035	Cabeza y caña: -- Punta: > 500 HV	Cabeza y caña: -- Punta: 240 - 450 HV	Cabeza y vástago: – Punta: 5.5: 0.10 – 0.23 mm

3. PARMETROS DE INSTALACION

PARAMETROS			ST 4.8	ST 5.5	ST 6.3
Fuerza máxima instalación		[N]	250	350	350
Velocidad taladrado	Acero	[rpm]	1800 - 2500	1000 - 1800	1000 - 1800
	Acero inoxidable	[rpm]	1000 - 1500	600 - 1000	600 - 1000
Tiempo máximo		[s]	7	11	13
Par máximo		[Nm]	6.9	10.4	16.9

4. ESPESOR MAXIMO A TALADRAR

CODIGO	BIE/BIE16			BAUTO/BAUTO16
DIAMETRO	**ST 4,8**	**ST 5,5**	**ST 6,3**	**ST 5,5**
ESPESOR [mm]	1,75 – 4,40	1,75 – 5,25	2,50 – 6,00	4,00 – 12,00

5. ESPESOR MAXIMO A FIJAR

ESPESOR [mm]				
LONGITUD DEL TORNILLO [mm]	BIE/BIE16			BAUTO/BAUTO16
	ST 4,8	ST 5,5	ST 6,3	ST 5,5
25	9	5	7	--
32	--	12	--	--
38	--	18	--	--
40	--	--	--	10
50	--	30	--	20
58	--	38	--	--
65	--	35	--	35
80	--	50	--	50
100	--	--	--	70

6. RESISTENCIAS CARACTERÍSTICAS DEL TORNILLO

RESISTENCIA [kN]				
DIAMETRO DEL TORNILLO [mm]	BIE/BIE16			BAUTO/BAUTO16
	ST 4,8	ST 5,5	ST 6,3	ST 5,5
TRACCION	7,11	9,63	13,36	9,63
CORTADURA	3,56	4,82	6,68	4,82

7. CARACTERISTICAS ESPECIFICAS DE PRODUCTO

7.1 BIE — Tornillo autotaladrante inoxidable bimetal

CARACTERISTICAS

- Tornillo de acero inoxidable bimetal para taladrar acero inoxidable
- Acabado con recubrimiento Silver Ruspert
- Uso general en uniones chapa-chapa
- Válido para perforar perfiles gruesos

MATERIALES Y GEOMETRIA

Bimetal	Silver Ruspert	Cabeza Hexagonal	Arandela Estampada	Punta Broca

MATERIAL BASE

Chapa	Chapa – perfil pesado

DIAMETRO		ST 4.8	ST 5.5	ST 6.3
dk: diámetro arandela cabeza	[mm]	10,0	10,5	12,5
l: longitudes	[mm]	25,0	25,0 – 80,0	25,0
k: espesor cabeza	[mm]	4,3	5,3	6,3
d: diámetro exterior rosca	[mm]	4,8	5,5	6,3
p: paso rosca	[mm]	1,6	1,8	1,8
s: llave fija	[mm]	8	8	10
lm: espesor máximo a fijar	[mm]	9	l - 20	7
Capacidad de taladrado	[mm]	1.75 – 4.40	1.75 – 5.25	2.50 – 6.00
Código punta de instalación (boca magnética hexagonal)		BOCA008	BOCA008	BOCA010

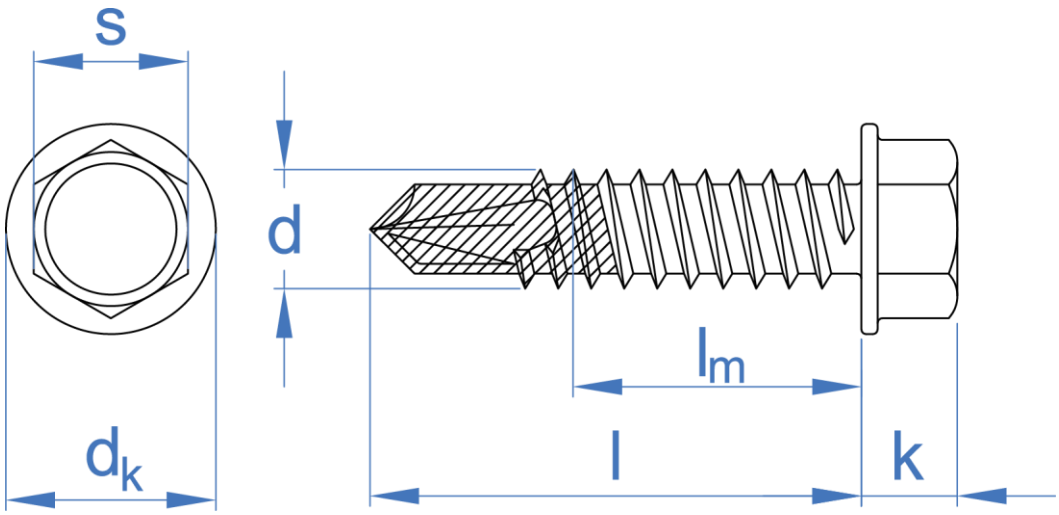

7.2 BIE16 Tornillo autotaladrante inoxidable bimetal + ARVUL

CARACTERISTICAS

- Tornillo de acero inoxidable bimetal para taladrar acero inoxidable
- Acabado con recubrimiento Silver Ruspert
- Uso general en uniones chapa-chapa
- Válido para perforar perfiles gruesos

MATERIALES Y GEOMETRIA

Bimetal

Silver Ruspert

Cabeza Hexagonal

Arandela Estampada

Punta Broca

MATERIAL BASE

Chapa

Chapa – perfil pesado

DIAMETRO		ST 4.8	ST 5.5	ST 6.3
dk: diámetro arandela cabeza	[mm]	10,0	10,5	12,5
l: longitudes	[mm]	25,0	25,0 – 80,0	25,0
k: espesor cabeza	[mm]	4,3	5,3	6,3
d: diámetro exterior rosca	[mm]	4,8	5,5	6,3
p: paso rosca	[mm]	1,6	1,8	1,8
s: llave fija	[mm]	8	8	10
lm: espesor máximo a fijar	[mm]	9	l - 20	7
Capacidad de taladrado	[mm]	1.75 – 4.40	1.75 – 5.25	2.50 – 6.00
Código punta de instalación (boca magnética hexagonal)		BOCA008	BOCA008	BOCA010
Tamaño de arandela		P16	P16	P16

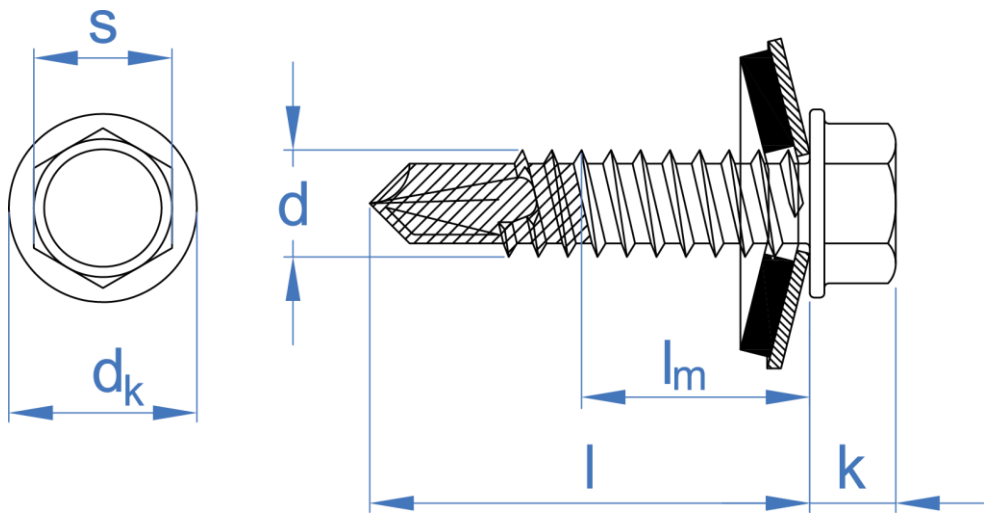

7.3 BAUTO — Tornillo viga autotaladrante inoxidable bimetal

CARACTERISTICAS

- Tornillo de acero inoxidable bimetal para taladrar acero inoxidable
- Acabado con recubrimiento Silver Ruspert
- Uso general en uniones chapa-viga
- Válido para perforar vigas IPN

MATERIALES Y GEOMETRIA

Bimetal

Silver Ruspert

Cabeza Hexagonal

Arandela Estampada

Punta Broca

MATERIAL BASE

Chapa

Chapa – perfil pesado

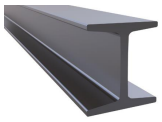

Viga IPN

DIAMETRO		ST 5.5
dk: diámetro arandela cabeza	[mm]	10,5
l: longitudes	[mm]	40,0 – 100,0
k: espesor cabeza	[mm]	5,3
d: diámetro exterior rosca	[mm]	5,5
p: paso rosca	[mm]	1,8
s: llave fija	[mm]	8
lm: espesor máximo a fijar	[mm]	l - 30
Capacidad de taladrado	[mm]	4,00 - 12,00
Código punta de instalación (boca magnética hexagonal)		BOCA008

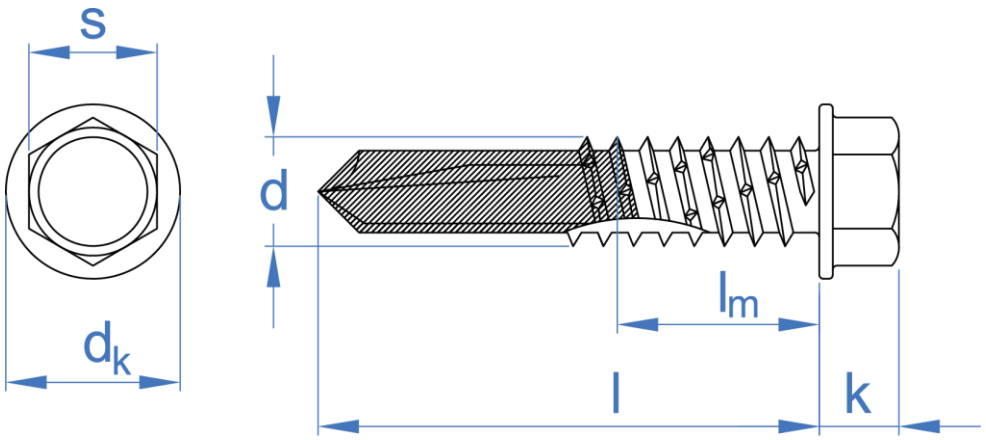

7.4 BAUTO16 Tornillo viga autotaladrante inoxidable bimetal + ARVUL

CARACTERISTICAS

- Tornillo de acero inoxidable bimetal para taladrar acero inoxidable
- Acabado con recubrimiento Silver Ruspert
- Uso general en uniones chapa-viga
- Válido para perforar vigas IPN

MATERIALES Y GEOMETRIA

Bimetal

Silver Ruspert

Cabeza Hexagonal

Arandela Estampada

Punta Broca

MATERIAL BASE

Chapa

Chapa – perfil pesado

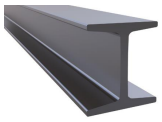

Viga IPN
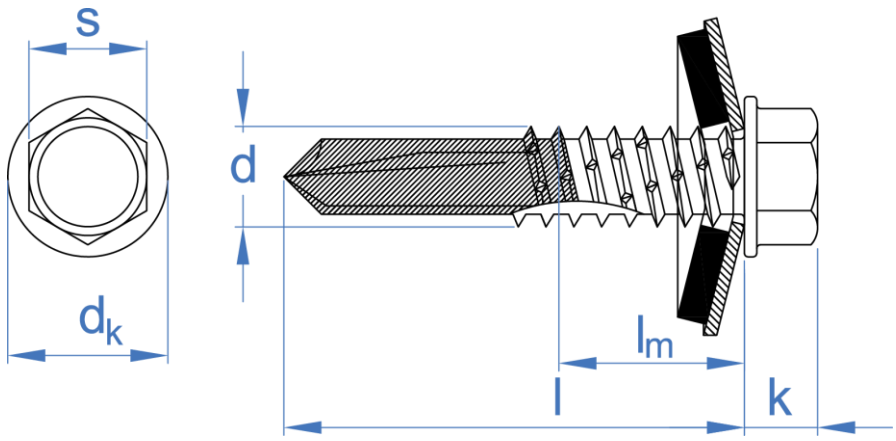
DIAMETRO		ST 5.5
dk: diámetro arandela cabeza	[mm]	10,5
l: longitudes	[mm]	40,0 – 100,0
k: espesor cabeza	[mm]	5,3
d: diámetro exterior rosca	[mm]	5,5
p: paso rosca	[mm]	1,8
s: llave fija	[mm]	8
lm: espesor máximo a fijar	[mm]	l - 30
Capacidad de taladrado	[mm]	4,00 - 12,00
Código punta de instalación (boca magnética hexagonal)		BOCA008
Tamaño de arandela		P16